GENERATEUR PHOTOVOLTAIQUE
SYNOPTIQUE GENERAL DE L'INSTALLATION

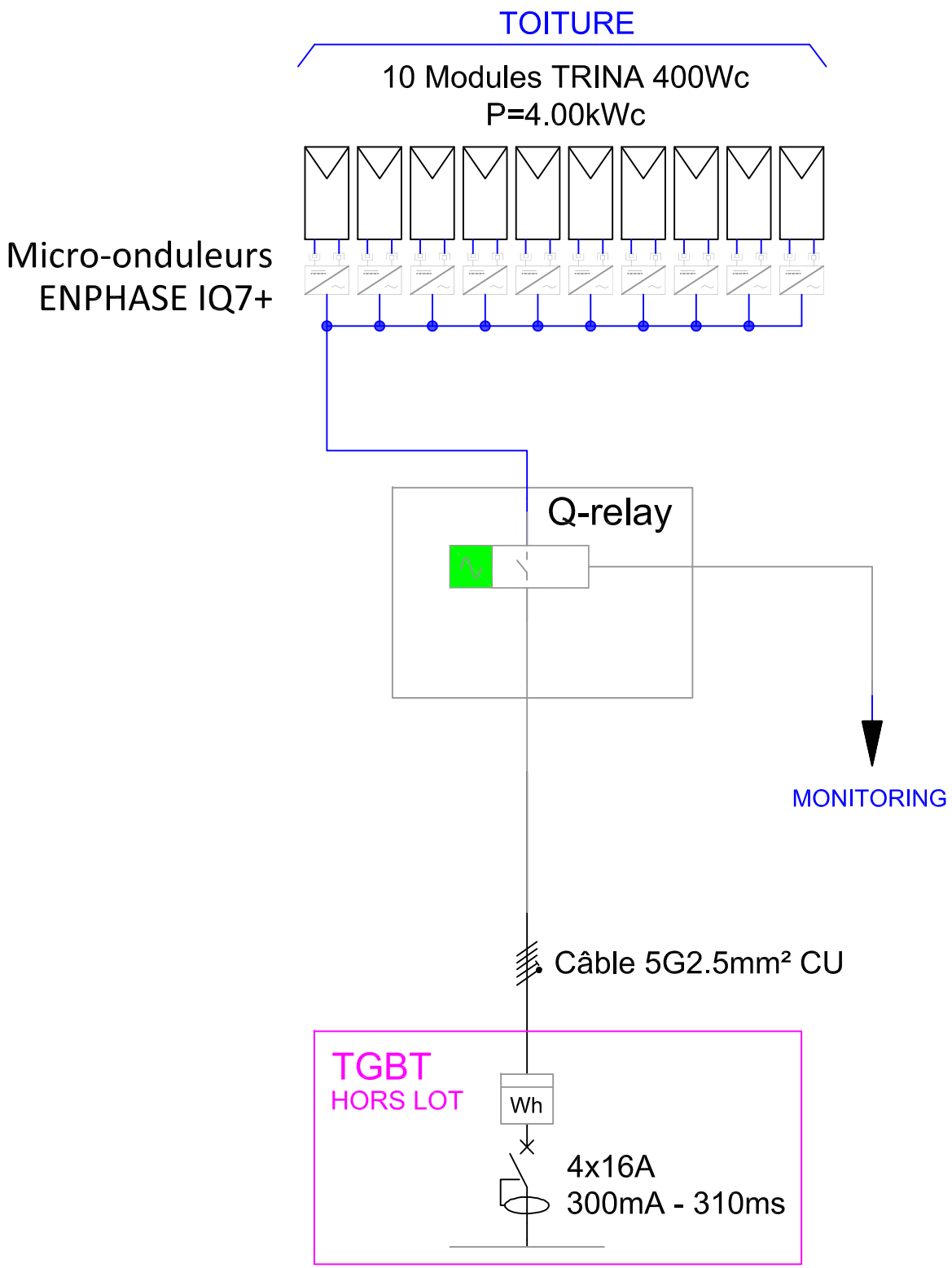

Câble de terre:

- Câble de terre principal en cuivre nu 25mm2
- Structure mise à la terre en cuivre nu 25
- Onduleur mis à la terre en fils V/J 6mm2
- Coffret de coupure CC relié en fils V/J 6
- Coffret AC mis à la terre en fils V/J 62

ELEVATION DE LA CAPITAINERIE
Port de plaisance de Palavas-les-Flots

PALAVAS-LES-FLOTS
16 Boulevard Maréchal Joffre
34250 PALAVAS-LES-FLOTS

EDISON
5 RUE CLEMENT ADER
34430 SAINT JEAN DE VEDAS

phase : DOE	**PV02 SYNOPTIQUE GENERAL PV**	échelle : 1/50e
n° affaire : -		format : A0

DATE	MODIFICATIONS	Indice
08-09-2021	PREMIERE EMISSION	0
16-11-2021	MAJ NBRS DE PANNEAUX	A
22-07-2022	DOE	B

PLAN EXE PV - PALAVAS.dwg