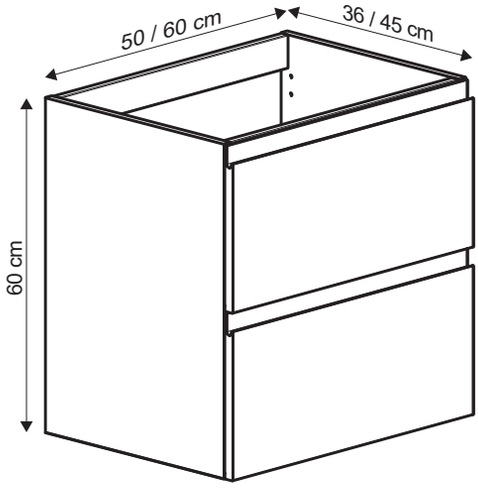

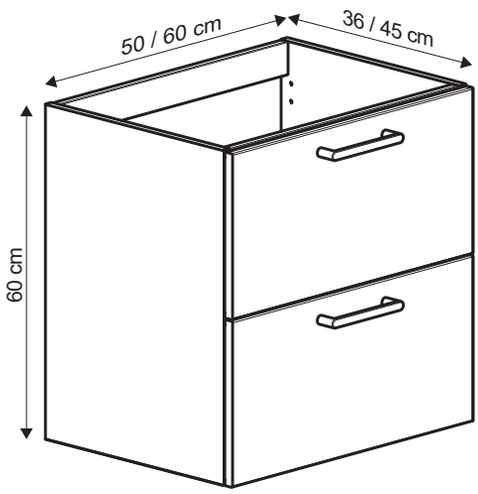

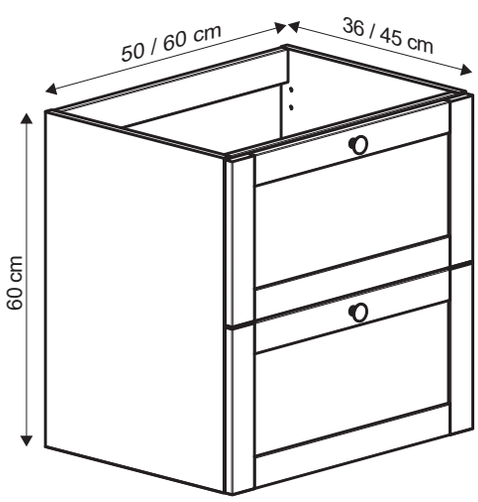

EN Wall-mounted basin cabinet

FR Meuble sous-vasque à suspendre

PL Szafka pod umywalkę wisząca

RO Bază suspendată pentru lavoar

ES Mueble de baño suspendido

PT Móvel de banho suspenso

5063022806956
5063022807663
5063022806864
5063022807175
5063022807281
5063022807151
5063022807793
5063022807656
5063022807861
5063022808042
5063022807991
5063022807601
5063022807250
5063022808158
5063022807205
5063022807090
5063022807724
5063022807823
5063022806840
5063022807717
5063022807700
5063022807427
5063022808165
5063022807120
5063022808059
5063022807083
5063022806857
5063022806994
5063022808028
5063022807748
5063022807182
5063022807977

EN Contents **FR** Table des matières **PL** Spis treści
RO Cuprins **ES** Contenido **PT** Índice

Safety 3

FR Sécurité 4
PL Bezpieczeństwo 5
RO Siguranță 6
ES Seguridad 6
PT Segurança 7

Guarantee 3

FR Garantie 4
PL Gwarancja 5
RO Garanție 6
ES Garantía 7
PT Garantia 8

Product description 11

FR Description du produit 11
PL Opis produktu 11
RO Descrierea produsului 11
ES Descripción del producto 11
PT Descrição do produto 11

Installation 12

FR Installation 12
PL Montaż 12
RO Montare 12
ES Instalación 12
PT Instalação 12

EN

IMPORTANT - KEEP THESE INSTRUCTIONS FOR FUTURE REFERENCE READ CAREFULLY.

Getting Started…

- Check the pack and make sure that you have all parts. If not contact your local store who will be able to help you.
- When you are ready to start, make sure that you have the right tools on hands, plenty of space and a clean dry area for furniture assembly.
- Ensure there are no hidden service pipes and cables where you intended to drill.
- We do not recommend the use of power screwdrivers for the assembly of this product.
- Always ensure that screws locate exacly into pre-drilled pilot holes.
- Take care not to overtighten any of the screws.
- Air out your bathroom on a regular basis to prevent mould or mildew from developing.

WARNING : THE SCREWS AND WALL PLUGS FOR WALL FIXING ARE NOT INCLUDED AS THEY DEPEND ON THE TYPE OF WALL TO WHICH THE FURNITURE IS FIXED. IF YOU ARE UNSURE, TAKE PROFESSIONAL ADVICE.

Safety
WARNING:

- For domestic use only.
- Installation must be carried out following the manufacturer's instructions exactly.
- Periodic structural checks of this product should be undertaken, do not use if you have any doubts about its fitness for purpose.
- Always use on firm level ground, ensuring that all legs remain in contact with the ground.
- Do not let children play with this product.
- Some parts could be hazardous to small children.
- Keep all parts out of reach and do not leave children unattended in the assembly area.
- Prevent children from climbing or hanging on the drawers, doors or shelves.
- Failure to follow these instructions may result in personal injury, damage to the product and property damage.
- Handle with care.

WARNING: INSTALLATION MUST BE PERFORMED BY A COMPETENT PERSON ONLY. THIS PRODUCT COULD BE DANGEROUS, CAUSE INJURY OR DAMAGE TO PROPERTY IF INCORRECTLY INSTALLED.

WARNING: TO PREVENT THE RISK OF TIPPING, THIS PRODUCT MUST BE USED WITH SUITABLE FASTENERS AND PERMANENTLY FIXED TO THE WALL. SERIOUS OR FATAL CRUSHING INJURIES CAN OCCUR FROM FURNITURE TIP-OVER.

WARNING: TO PREVENT THE RISK OF FALLING, THIS PRODUCT MUST BE SECURELY ATTACHED TO THE WALL AS INDICATED IN THIS INSTRUCTION MANUAL.
ASSESS THE SUITABILITY OF THE WALL TO ENSURE THAT THE FASTENING DEVICES WILL WITHSTAND THE FORCES GENERATED. FAILURE TO DO SO MAY RESULT IN SERIOUS OR FATAL INJURY. SCREWS AND WALL PLUGS ARE NOT INCLUDED AS THEY DEPEND ON YOUR WALL TYPE.

WARNING : ALWAYS ENSURE THE PRODUCT IS SECURELY INSTALLED BEFORE USE.

CAUTION : FRAGILE - HANDLE THE PRODUCT WITH CARE. THIS PRODUCT MAY CAUSE PERSONAL INJURY, PROPERTY DAMAGE OR BREAK EASILY IF NOT HANDLED, POSITIONED AND INSTALLED WITH CARE.

Care & Maintenance

- Use a soft dry cloth to clean the surface of the cabinet and the countertop.
- Do not leave any standing water on your furniture. Immediately wipe up any spills or splashes.
- Never use any solvents, scourers, abrasives, bleach, acids, strong detergents, aggressive chemical cleaners or solvent-type cleaning solutions on the product.

Regular checking

- Check to ensure that all components and fixings of this product are secure. Do not use if you have any doubts about its fitness for purpose.
- Ensure that your bathroom is well ventilated and avoid placing furniture near the bathtub or shower.

Guarantee

We take special care to select high quality materials and use manufacturing techniques that allow us to create products incorporating design and durability. This product has a manufacturer's guarantee of 10 years against manufacturing defects, from the date of purchase (if bought in store) or date of delivery (if bought online), at no additional cost for normal (non-professional or commercial) household use.

To make a claim under this guarantee, you must present your proof of purchase (such as a sales receipt, purchase invoice or other evidence admissible under applicable law), please keep your proof of purchase in a safe place. For this guarantee to apply, the product you purchased must be new, it will not apply to second hand or display products. Unless stated otherwise by applicable law, any replacement product issued under this guarantee will only be guaranteed until expiry of the original period guarantee period.

This guarantee covers product failures and malfunctions provided the product was used for the purpose for which it is intended and subject to installation, cleaning, care and maintenance in accordance with the information contained in these terms and conditions, in the user manual and standard practice, provided that standard practice does not conflict with the user manual.

This guarantee does not cover defects and damage caused by normal wear and tear or damage that could be the result of improper use, faulty installation or assembly, neglect, accident, misuse, or modification of the product. Unless stated otherwise by applicable law, this guarantee will not cover, in any case, ancillary costs (shipping, movement, costs of uninstalling and reinstalling, labour etc), or direct and indirect damage.

If the product is defective, we will, within a reasonable time, replace or refund.

Rights under this guarantee are enforceable in the country in which you purchased this product. Guarantee related queries should be addressed to the store you purchased this product from.

The guarantee is in addition to and does not affect your statutory rights

---

FR

IMPORTANT - CONSERVER CES INFORMATIONS POUR RÉFÉRENCE ULTÉRIEURE : À LIRE ATTENTIVEMENT.

Pour commencer…

- Vérifier le contenu du carton et s'assurer qu'il contient toutes les pièces. En cas de pièces manquantes, merci de contacter votre magasin qui sera en mesure de vous aider.
- Avant de commencer, veiller à disposer des outils adaptés, d'un espace suffisant ainsi que d'une surface propre et sèche pour l'assem blage du meuble.
- Vérifier qu'aucun tuyau ou câble n'est dissimulé avant de commencer à percer.

- Nous déconseillons l'utilisation de tournevis électriques pour l'assemblage de ce produit.
- Toujours s'assurer que les vis sont bien positionnées dans les trous pré-percés.
- Veiller à ne pas trop serrer les vis.
- Aérer régulièrement la salle de bains afin d'empêcher la formation de moisissures.

AVERTISSEMENT : LES VIS ET LES CHEVILLES POUR LA FIXATION MURALE NE SONT PAS INCLUSES, CAR ELLES DÉPENDENT DU TYPE DE MUR AUQUEL LE MEUBLE EST FIXÉ. EN CAS DE DOUTE, DEMANDER CONSEIL À UN PROFESSIONNEL.

Sécurité
AVERTISSEMENT:

- Pour un usage domestique uniquement.
- L'installation doit être effectuée en respectant parfaitement les instructions du fabricant.
- Une vérification structurelle du produit doit être effectuée régulièrement. Ne pas utiliser le produit en cas de doute sur sa conformité à l'usage.
- Toujours travailler sur une surface plane et ferme pour s'assurer que tous les pieds restent en contact avec le sol.
- Ne pas laisser les enfants jouer avec ce produit.
- Certaines pièces peuvent être dangereuses pour les jeunes enfants.
- Garder toutes les pièces hors de leur portée et ne pas laisser des enfants sans surveillance dans la zone de montage.
- Empêcher les enfants de monter ou de s'accrocher aux tiroirs, aux portes ou aux étagères.
- Le non-respect de ces instructions peut entraîner des blessures corporelles, des dommages au produit et des dommages matériels.
- À manipuler avec précaution.

AVERTISSEMENT : L'INSTALLATION DOIT ÊTRE EFFECTUÉE UNIQUEMENT PAR UNE PERSONNE COMPÉTENTE. CE PRODUIT PEUT ÊTRE DANGEREUX ET CAUSER DES BLESSURES OU DES DÉGÂTS MATÉRIELS S'IL N'EST PAS INSTALLÉ CORRECTEMENT.

AVERTISSEMENT : POUR ÉVITER TOUT RISQUE DE BASCULEMENT, CE PRODUIT DOIT ÊTRE UTILISÉ AVEC DES FIXATIONS ADAPTÉES ET FIXÉ DE FAÇON PERMANENTE AU MUR. LE BASCULEMENT DES MEUBLES PEUT CAUSER DES BLESSURES PAR ÉCRASEMENT GRAVES, VOIRE MORTELLES.

AVERTISSEMENT : POUR ÉVITER TOUT RISQUE DE CHUTE, CE PRODUIT DOIT ÊTRE SOLIDEMENT
FIXÉ AU MUR, COMME INDIQUÉ DANS LA PRÉSENTE NOTICE. ÉVALUER SI LE MUR EST ADAPTÉ
AFIN DE S'ASSURER QUE LES DISPOSITIFS DE FIXATION RÉSISTERONT AUX FORCES GÉNÉRÉES. LE NON-RESPECT DE CETTE CONSIGNE PEUT ENTRAÎNER DES BLESSURES GRAVES, VOIRE MORTELLES. LES VIS ET CHEVILLES MURALES NE SONT PAS INCLUSES, CAR LEUR MODÈLE DÉPEND DU TYPE DE MUR.

AVERTISSEMENT : TOUJOURS S'ASSURER QUE LE PRODUIT EST BIEN INSTALLÉ AVANT DE L'UTILISER.

ATTENTION : FRAGILE - MANIPULER LE PRODUIT AVEC PRÉCAUTION. CE PRODUIT PEUT CAUSER DES BLESSURES CORPORELLES, DES DOMMAGES MATÉRIELS OU SE BRISER FACILEMENT S'IL N'EST PAS MANIPULÉ, POSITIONNÉ ET INSTALLÉ AVEC SOIN.

Entretien et maintenance

- Utiliser un chiffon doux et sec pour nettoyer la surface du meuble et le plan de toilette.
- Ne pas laisser d'eau stagner sur votre meuble. Essuyer immédiatement toute trace d'écoulement ou d'éclaboussures.
- Ne jamais utiliser de solvants, de tampons à récurer, de produits abrasifs, d'eau de Javel, d'acides, de détergents puissants, de produits nettoyants chimiques agressifs ni de solutions de nettoyage à base de solvant pour nettoyer le produit.

Vérification régulière

- Vérifier que tous les composants et fixations de ce produit sont bien fixés. Ne pas utiliser en cas de doute sur l'aptitude à l'emploi.
- S'assurer que la salle de bains est bien aérée et éviter de placer le meuble à proximité de la baignoire ou de la douche.

Garantie

Nous veillons tout particulièrement à sélectionner des matériaux de haute qualité et à utiliser des techniques de fabrication qui nous permettent de créer des produits à la fois design et durables. Ce produit s'accompagne d'une garantie fabricant de 10 ans contre tout défaut de fabrication, à compter de la date d'achat (en cas d'achat en magasin) ou de la date de livraison (en cas d'achat en ligne), sans coût supplémentaire dans le cadre d'un usage domestique normal (non professionnel et non commercial).

Pour déposer une réclamation au titre de cette garantie, il faut présenter une preuve d'achat (ticket de caisse, facture d'achat ou toute autre preuve recevable en vertu de la loi en vigueur). Conserver cette preuve d'achat dans un endroit sûr. Pour que cette garantie soit applicable, le produit acheté doit être neuf. La garantie ne s'applique pas aux produits d'occasion ou aux modèles d'exposition. Sauf indication contraire prévue par la loi en vigueur, tout produit de remplacement fourni au titre de la présente garantie ne sera garanti que jusqu'à expiration de la période de garantie initiale.

Cette garantie couvre les défaillances et dysfonctionnements du produit, sous réserve que le produit ait été utilisé conformément à l'usage pour lequel il a été conçu, qu'il ait été installé, nettoyé et entretenu conformément aux informations contenues dans les présentes conditions générales ainsi que dans le manuel d'utilisation, et conformément à la pratique, sous réserve que cette dernière n'aille pas à l'encontre du manuel d'utilisation.

Cette garantie ne couvre pas les défauts et dommages causés par l'usure normale, ni les dommages pouvant résulter d'une utilisation non conforme, d'une installation ou d'un montage défectueux, d'une négligence, d'un accident, d'une mauvaise utilisation ou d'une modification du produit. Sauf indication contraire prévue par la loi en vigueur, cette garantie ne couvre en aucun cas les frais annexes (expédition, transport, frais de désinstallation et réinstallation, main-d'œuvre, etc.), ni les dommages directs et indirects.

Si le produit est défectueux, nous proposerons, dans un délai raisonnable, un produit de remplacement ou un remboursement.

Cette garantie est valable dans le pays où le produit a été acheté. Toute demande au titre de la garantie doit être adressée au magasin dans lequel le produit a été acheté.

Cette garantie s'ajoute à vos droits au titre de la loi, sans les affe

---

PL

WAŻNE - NALEŻY ZACHOWAĆ TE INFORMACJE DO WGLĄDU W RZYSZŁOŚCI: UWAŻNIE PRZECZYTAĆ.

Podstawowe informacje…

- Sprawdzić zawartość opakowania i upewnić się, że wszystkie elementy zostały dostarczone. Jeśli nie, należy skontaktować się z lokalnym sklepem, który udzieli pomocy.
- Przed rozpoczęciem pracy należy upewnić się, że wszystkie narzędzia są pod ręką, a miejsce montażu mebli jest czyste, suche i wystarczająco duże.
- Upewnić się, że w miejscu, w którym ma zostać wywiercony otwór, nie ma żadnych ukrytych rur ani kabli.
- Do montażu tego produktu nie zaleca się używania wkrętaków elektrycznych.
- Zawsze sprawdzać, czy wkręty są dokładnie wkręcone we wstępnie nawiercone otwory prowadzące.
- Uważać, aby zbyt mocno nie dokręcić wkrętów.
- Regularnie wietrzyć łazienkę, aby zapobiec rozwojowi pleśni.

OSTRZEŻENIE : WKRĘTY I KOŁKI ROZPOROWE DO MOCOWANIA NA ŚCIANIE NIE SĄ CZĘŚCIĄ ZESTAWU, PONIEWAŻ ICH WYBÓR ZALEŻY OD RODZAJU ŚCIANY, DO KTÓREJ MA ZOSTAĆ PRZYMOCOWANY MEBEL. W PRZYPADKU WĄTPLIWOŚCI NALEŻY ZASIĘGNĄĆ PORADY SPECJALISTY.

Bezpieczeństwo OSTRZEŻENIE:

- Wyłącznie do użytku w gospodarstwie domowym.
- Montaż musi zostać wykonany dokładnie według instrukcji producenta.
- Należy okresowo sprawdzać stan produktu, a w przypadku jakichkolwiek wątpliwości dotyczących przydatności do określonego celu nie należy go użytkować.
- Należy zawsze używać produktu na twardej, poziomej powierzchni, upewniając się, że wszystkie jego nogi stykają się z podłożem.
- Nie należy pozwalać dzieciom bawić się produktem.
- Niektóre części mogą stanowić zagrożenie dla małych dzieci.
- Wszystkie części należy przechowywać poza zasięgiem dzieci; nie pozostawiać dzieci bez nadzoru w miejscu montażu.
- Nie pozwalać dzieciom wspinać się na szuflady, drzwi ani półki, ani zwisać z nich.
- Nieprzestrzeganie niniejszych instrukcji może skutkować obrażeniami ciała, uszkodzeniem produktu lub zniszczeniem mienia.
- Zachować ostrożność.

OSTRZEŻENIE: MONTAŻ MOŻE BYĆ PRZEPROWADZONY WYŁĄCZNIE PRZEZ KOMPETENTNĄ OSOBĘ. NIEPRAWIDŁOWY MONTAŻ PRODUKTU MOŻE STANOWIĆ NIEBEZPIECZEŃSTWO I DOPROWADZIĆ DO POWSTANIA OBRAŻEŃ CIAŁA LUB SZKÓD MATERIALNYCH.

OSTRZEŻENIE: ABY ZAPOBIEC RYZYKU PRZEWRÓCENIA, PRODUKT MUSI BYĆ UŻYWANY Z ODPOWIEDNIMI ELEMENTAMI MOCUJĄCYMI I NA STAŁE PRZYMOCOWANY DO ŚCIANY. PRZEWRÓCENIE SIĘ MEBLA MOŻE SPOWODOWAĆ POWAŻNE LUB ŚMIERTELNE OBRAŻENIA CIAŁA NA SKUTEK PRZYGNIETENIA.

OSTRZEŻENIE: W CELU ZABEZPIECZENIA MEBLA PRZED UPADKIEM NALEŻY GO DOKŁADNIE PRZYMOCOWAĆ DO ŚCIANY ZGODNIE Z ZALECENIAMI ZAWARTYMI W NINIEJSZEJ INSTRUKCJI OBSŁUGI. NALEŻY UPEWNIĆ SIĘ, ŻE ELEMENTY MOCUJĄCE SĄ ODPOWIEDNIE DO DANEGO TYPU ŚCIANY ORAZ ŻE WYTRZYMAJĄ GENEROWANE OBCIĄŻENIE. NIEZASTOSOWANIE SIĘ DO TYCH ZALECEŃ MOŻE DOPROWADZIĆ DO POWAŻNYCH OBRAŻEŃ CIAŁA LUB ŚMIERCI. ZESTAW NIE ZAWIERA WKRĘTÓW I KOŁKÓW ROZPOROWYCH, PONIEWAŻ ICH WYBÓR ZALEŻY OD TYPU ŚCIANY.

OSTRZEŻENIE: PRZED ROZPOCZĘCIEM UŻYTKOWANIA NALEŻY UPEWNIĆ SIĘ, ŻE PRODUKT JEST PRAWIDŁOWO ZAMONTOWANY.

UWAGA: PRODUKT DELIKATNY - OBCHODZIĆ SIĘ ZE SZCZEGÓLNĄ OSTROŻNOŚCIĄ. PRODUKT MOŻE POWODOWAĆ OBRAŻENIA CIAŁA, USZKODZENIA MIENIA LUB MOŻE SIĘ ŁATWO ROZBIĆ W PRZYPADKU NIEZACHOWANIA ODPOWIEDNIEJ OSTROŻNOŚCI PODCZAS UŻYTKOWANIA, USTAWIANIA I MONTAŻU.

Czyszczenie i konserwacja

- Do czyszczenia powierzchni szafki i blatu należy używać miękkiej, suchej ściereczki.
- Nie pozostawiać na powierzchni mebli rozlanej wody. Natychmiast wycierać mokre plamy i zachlapania.
- Do czyszczenia produktu nie należy używać żadnych rozpuszczal ników, czyścików drucianych, materiałów ściernych, wybielaczy, kwasów, silnych detergentów i żrących chemicznych środków czyszczących ani też środków czyszczących typu rozpuszczalnikowe go.

Regularne sprawdzanie

- Należy sprawdzić, czy wszystkie części i elementy mocujące produktu są dokręcone. Nie używać w przypadku jakichkolwiek wątpliwości dotyczących jego przydatności do określonego celu.
- Należy zadbać o dobrą wentylację łazienki i unikać umieszczania mebli w pobliżu wanny lub prysznica.

Gwarancja

Przykładamy szczególną wagę do tego, aby wybierać materiały wysokiej jakości i stosować techniki produkcyjne, które umożliwiają tworzenie wytrzymałych, a zarazem atrakcyjnych produktów. W przypadku standardowego (nieprofesjonalnego lub niekomercyjnego) użytku domowego produkt jest objęty 10-letnią gwarancją producenta liczoną od daty zakupu (jeśli produkt zakupiono w sklepie) lub dostawy (jeśli produkt zakupiono przez Internet).

W celu zgłoszenia roszczenia w ramach gwarancji należy przedstawić dowód zakupu (np. paragon, fakturę lub inny ważny w świetle prawa dokument). Dowód zakupu należy przechowywać w bezpiecznym miejscu. Gwarancja dotyczy wyłącznie produktów zakupionych jako nowe, a nie dotyczy produktów nabytych jako używane lub powystawowe. Jeśli odpowiednie przepisy nie stanowią inaczej, produkt zastępczy wydany na mocy niniejszej gwarancji będzie objęty gwarancją tylko do końca okresu obowiązywania pierwotnej gwarancji.

Gwarancja obejmuje usterki i awarie, przy założeniu, że produkt był używany zgodnie z przeznaczeniem oraz zamontowany, czyszczony, konserwowany i serwisowany zgodnie ze standardowymi praktykami i informacjami zawartymi powyżej, w instrukcji obsługi oraz określonymi przez standardowe sposoby postępowania, jeśli są one zgodne z instrukcją obsługi.

Niniejsza gwarancja nie obejmuje wad ani uszkodzeń wynikających z normalnego zużycia, uszkodzeń będących skutkiem niewłaściwego użytkowania, montażu lub złożenia, a także zaniedbania, wypadku, używania niezgodnego z przeznaczeniem lub modyfikacji produktu. Jeśli lokalne przepisy nie stanowią inaczej, niniejsza gwarancja nie obejmuje w żadnym przypadku kosztów dodatkowych (dostawy, transportu, demontażu oraz montażu, robocizny itp.) ani strat bezpośrednich lub pośrednich.

W razie stwierdzenia wadliwości produktu zobowiązujemy się w rozsądnym czasie go wymienić lub zwrócić koszty jego zakupu.

Prawa wynikające z niniejszej gwarancji mają zastosowanie w kraju, w którym zakupiono produkt. Pytania dotyczące gwarancji należy kierować do sklepu, w którym zakupiono produkt.

Niniejsza gwarancja jest dokumentem dodatkowym, który nie ma wpływu na ustawowe prawa konsumenta.

RO

IMPORTANT - PĂSTREAZĂ ACESTE INFORMAȚII PENTRU CONSULTARE ULTERIOARĂ: CITEȘTE CU ATENȚIE

Noțiuni de bază...

- Verifică ambalajul și asigură-te că ai toate piesele. În caz contrar, contactează magazinul local pentru asistență.
- Când ești gata să începi, asigură-te că ai uneltele potrivite la îndemână, suficient spațiu și o zonă uscată și curată pentru asamblarea mobilierului.
- Asigură-te că nu există țevi de serviciu și cabluri ascunse în locul în care intenționezi să găurești.
- Nu recomandăm utilizarea șurubelnițelor electrice pentru asamblarea acestui produs.
- Asigură-te întotdeauna că șuruburile sunt amplasate exact în găurile pilot efectuate în prealabil.
- Ai grijă să nu strângi excesiv șuruburile.
- Aerisește baia periodic pentru a preveni apariția mucegaiului și a igrasiei.

AVERTISMENT : ȘURUBURILE ȘI DIBLURILE PENTRU FIXAREA PE PERETE NU SUNT INCLUSE DEOARECE DEPIND DE TIPUL DE

PERETE PE CARE SE MONTEAZĂ MOBILIERUL. DACĂ AI ÎNDOIELI, CONSULTĂ UN PROFESIONIST.

Siguranță
AVERTISMENT:

- Numai pentru uz casnic.
- Montarea trebuie efectuată respectând întocmai instrucțiunile producătorului.
- Trebuie efectuate verificări structurale periodice pentru acest produs; nu folosi produsul dacă nu ești sigur că este adecvat pentru utilizare.
- Utilizează întotdeauna pe o suprafață plană și tare, asigurându-te că toate picioarele rămân în contact cu solul.
- Nu lăsa copiii să se joace cu acest produs.
- Unele piese ar putea fi periculoase pentru copiii mici.
- Nu lăsa nicio piesă la îndemâna copiilor și nu lăsa copiii nesupravegheați în zona de asamblare.
- Nu lăsați copiii să se cațăre sau să se agațe de sertare, uși sau rafturi.
- Nerespectarea acestor instrucțiuni poate duce la accidentări, la deteriorarea produsului și a suprafețelor.
- A se manevra cu grijă.

AVERTISMENT: MONTAREA TREBUIE EFECTUATĂ NUMAI DE O PERSOANĂ SPECIALIZATĂ. ACEST PRODUS AR PUTEA FI PERICULOS, AR PUTEA PROVOCA VĂTĂMĂRI SAU DAUNE MATERIALE DACĂ NU ESTE MONTAT CORECT.

AVERTISMENT: PENTRU A PREVENI RISCUL DE RĂSTURNARE, ACEST PRODUS TREBUIE MONTAT PERMANENT PE UN PERETE, UTILIZÂND ELEMENTE DE FIXARE ADECVATE. ÎN URMA RĂSTURNĂRII MOBILIERULUI POT SURVENI VĂTĂMĂRI GRAVE SAU FATALE PROVOCATE DE STRIVIRE.

AVERTISMENT: PENTRU A PREVENI RISCUL DE CĂDERE, ACEST PRODUS TREBUIE FIXAT BINE PE PERETE CONFORM INDICAȚIILOR DIN ACEST MANUAL DE INSTRUCȚIUNI. VERIFICĂ DACĂ PERETELE ESTE UNUL ADECVAT PENTRU A TE ASIGURA CĂ ELEMENTELE DE FIXARE VOR SUSȚINE GREUTATEA. NERESPECTAREA ACESTOR INSTRUCȚIUNI POATE DUCE LA RĂNIRI GRAVE SAU FATALE. ȘURUBURILE ȘI DIBLURILE NU SUNT INCLUSE DEOARECE DEPIND DE TIPUL DE PERETE.

AVERTISMENT: ÎNAINTE DE A UTILIZA PRODUSUL, ASIGURĂ-TE ÎNTOTDEAUNA CĂ ACESTA ESTE BINE MONTAT.

ATENȚIE: FRAGIL - MANEVREAZĂ PRODUSUL CU GRIJĂ. PRODUSUL POATE CAUZA
VĂTĂMĂRI, DETERIORAREA BUNURILOR SAU SE POATE SPARGE UȘOR DACĂ NU ESTE MANEVRAT, POZIȚIONAT ȘI MONTAT CU GRIJĂ.

Îngrijire și întreținere

- Folosește o cârpă moale și uscată pentru a curăța suprafața corpului și blatul.
- Nu lăsa apa să stagneze pe mobilier. Șterge imediat lichidele vărsate sau stropii.
- Nu utiliza niciodată solvenți, degresori, produse abrazive, înălbitor, acizi, detergenți puternici, produse de curățare chimice agresive sau soluții de curățare de tip solvenți pe produs.

Verificare periodică

- Efectuează verificări pentru a te asigura că toate componentele și elementele de fixare ale acestui produs sunt sigure. Nu-l folosi dacă ai îndoieli că este adecvat pentru utilizare.
- Asigură-te că baia este bine ventilată și evită amplasarea mobilierului lângă cadă sau duș.

Garantie

Avem grijă să selectăm materiale de înaltă calitate și să utilizăm tehnici de fabricație care ne permit să creăm produse elegante și durabile. Acest produs are o garanție a producătorului de 10 ani pentru defectele de fabricație, de la data achiziționării (dacă este cumpărat din magazin) sau de la data livrării (dacă este cumpărat online), fără cost suplimentar pentru uz casnic normal (nu profesional sau comercial).

Pentru a face o solicitare în temeiul acestei garanții, trebuie să prezinți dovada achiziției (precum bonul fiscal, factura de achiziție sau altă dovadă admisibilă potrivit legii în vigoare); păstrează dovada achiziției într-un loc sigur. Pentru ca această garanție să se aplice, produsul pe care l-ai cumpărat trebuie să fie nou; garanția nu se va aplica produselor la mâna a doua sau mostrelor din magazin. Dacă nu se specifică altfel în legile în vigoare, orice produs înlocuitor livrat în baza acestei garanții va fi garantat doar până la expirarea perioadei de garanție inițiale.

Această garanție acoperă defecțiunile produsului, cu condiția ca acesta să fi fost utilizat în scopul prevăzut și să fi fost montat, curățat, îngrijit și întreținut în conformitate cu informațiile cuprinse în acești termeni și condiții și în manualul de utilizare, dar și cu practicile standard, cu condiția ca practicile standard să nu contrazică manualul de utilizare.

Această garanție nu acoperă defectele și deteriorările provocate de uzura normală și daunele care pot fi rezultatul utilizării necorespunzătoare, montării sau asamblării defectuoase, neglijenței, accidentelor, folosirii incorecte sau modificărilor aduse produsului. Dacă nu se specifică altfel în legile în vigoare, această garanție nu acoperă în niciun caz costurile suplimentare (de transport, deplasare, demontare și remontare, manoperă etc.) sau daunele directe și indirecte.

Dacă produsul este defect, îl vom înlocui sau îți vom rambursa banii, într-un interval de timp rezonabil.

Drepturile acoperite de această garanție sunt aplicabile în țara în care ai achiziționat produsul. Întrebările legate de garanție trebuie adresate magazinului de unde ai achiziționat produsul.

Garanția se adaugă la drepturile tale legale și nu le afectează.

ES

IMPORTANTE: GUARDE ESTA INFORMACIÓN PARA FUTURAS CONSULTAS: LEA ATENTAMENTE.

Para empezar...

- Revise el paquete y compruebe que tiene todas las piezas. Si no es así, póngase en contacto con su tienda local para que le ayuden.
- Cuando esté listo para comenzar, asegúrese de tener las herramientas correctas a mano, espacio suficiente y una zona seca y limpia para el montaje.
- Asegúrese de que no haya tuberías ni cables ocultos en el lugar donde quiera taladrar.
- Le recomendamos que evite utilizar destornilladores eléctricos para el montaje del producto.
- Compruebe siempre que los tornillos se colocan exactamente en los orificios guía pretaladrados.
- Tenga cuidado de no apretar los tornillos en exceso.
- Ventile el baño con frecuencia para evitar la formación de moho.

ADVERTENCIA: NO SE INCLUYEN LOS TORNILLOS NI LOS TACOS PARA LA FIJACIÓN A LA PARED, YA QUE DEPENDEN DEL TIPO DE PARED A LA QUE SE FIJA EL MUEBLE. SI ESTÁ SEGURO, CONSULTE A UN PROFESIONAL.

Seguridad
ADVERTENCIA:

- Solo para uso doméstico.
- La instalación debe realizarse siguiendo al pie de la letra las instrucciones del fabricante.
- Se deben llevar a cabo controles estructurales periódicos del producto. No

lo utilice si tiene dudas sobre su idoneidad para el uso.
- Utilice el producto siempre sobre un suelo firme y nivelado, y asegúrese de que todas las patas estén bien asentadas en el suelo.
- No deje que los niños jueguen con este producto.
- Algunas piezas pueden ser peligrosas para los niños pequeños.
- Mantenga todas las piezas fuera del alcance de los niños y no los deje sin vigilancia en el área de montaje.
- Evite que los niños se suban o se cuelguen de los cajones, las puertas o las estanterías.
- El incumplimiento de estas instrucciones puede provocar lesiones personales y daños en el producto o la propiedad.
- Manipule el producto con cuidado.

ADVERTENCIA: SOLO UN PROFESIONAL CUALIFICADO PUEDE REALIZAR LA INSTALACIÓN. SI NO SE INSTALA CORRECTAMENTE, ESTE PRODUCTO PUEDE SER PELIGROSO Y CAUSAR LESIONES O DAÑOS MATERIALES.

ADVERTENCIA: PARA EVITAR EL RIESGO DE VUELCO, ESTE PRODUCTO DEBE INSTALARSE CON LAS FIJACIONES ADECUADAS PERMANENTEMENTE EN LA PARED. SI EL MUEBLE VUELCA, PUEDE OCASIONAR LESIONES GRAVES O MORTALES POR APLASTAMIENTO.

ADVERTENCIA: PARA EVITAR EL RIESGO DE CAÍDA, ESTE PRODUCTO DEBE ESTAR BIEN FIJADO A LA PARED COMO SE INDICA EN ESTE MANUAL DE INSTRUCCIONES. EVALÚE LA IDONEIDAD DE LA PARED PARA ASEGURARSE DE QUE LOS DISPOSITIVOS DE FIJACIÓN SOPORTEN LAS FUERZAS GENERADAS. EN CASO CONTRARIO, PODRÍAN PRODUCIRSE LESIONES GRAVES O MORTALES. NO SE INCLUYEN LOS TORNILLOS NI LOS TACOS, YA QUE DEPENDEN DEL TIPO DE PARED.

ADVERTENCIA: ASEGÚRESE SIEMPRE DE INSTALAR EL PRODUCTO DE FORMA SEGURA ANTES DE SU USO.

PRECAUCIÓN: FRÁGIL; MANEJE EL PRODUCTO CON CUIDADO. ESTE PRODUCTO PUEDE CAUSAR LESIONES PERSONALES Y DAÑOS MATERIALES O ROMPERSE CON FACILIDAD SI NO SE MANEJA, SE COLOCA Y SE INSTALA CON CUIDADO.

Cuidado y mantenimiento

- Utilice una bayeta suave y seca para limpiar el mueble y la encimera.
- No deje que quede agua sobre la superficie de los muebles. Limpie los derrames o salpicaduras inmediatamente.
- No utilice nunca disolventes, decapantes, abrasivos, lejía, ácidos, detergentes fuertes, limpiadores químicos agresivos ni soluciones de limpieza tipo disolvente sobre el producto.

Comprobación periódica

- Compruebe que todos los componentes y las fijaciones de este producto estén bien sujetos. No utilice el producto si tiene alguna duda en cuanto a su adecuación para el uso.
- Hay que asegurarse de que el cuarto de baño esté bien ventilado y evitar colocar muebles cerca de la bañera o la ducha.

Garantía

Nos preocupamos por seleccionar materiales de alta calidad y usar técnicas de fabricación que nos permitan crear productos que combinen diseño y durabilidad. Este producto incluye una garantía del fabricante de 10 años frente a defectos de fabricación, a partir de la fecha de compra (en caso de haberse adquirido en un establecimiento) o de la fecha de entrega (en caso de haberse adquirido por Internet), sin coste adicional alguno y aplicable a un uso doméstico habitual (uso no profesional ni comercial).

Para realizar una reclamación conforme a esta garantía, deberá presentar el comprobante de compra (como un recibo, factura de compra u otras pruebas admisibles en virtud de la ley aplicable). Conserve su comprobante de compra en un lugar seguro. Para poder acogerse a esta garantía, el producto adquirido deberá ser nuevo; la garantía no se aplicará a productos de segunda mano ni a productos de exposición. A menos que la legislación vigente indique lo contrario, todo producto de sustitución entregado conforme a esta garantía tendrá cobertura solo hasta la fecha de vencimiento original.

La presente garantía cubre los fallos y anomalías del producto siempre y cuando este se haya utilizado para los fines para los que está destinado y que su instalación, limpieza, cuidado y mantenimiento se hayan efectuado de conformidad tanto con la información descrita en estos términos y condiciones, y en el manual del usuario, como con la práctica habitual, siempre y cuando esta no entre en conflicto con el manual de usuario.

Esta garantía no cubre defectos ni daños causados por el desgaste normal, ni daños que pudieran ser resultado de usos indebidos, instalaciones o montajes deficientes, negligencia, accidente, uso incorrecto o modificación del producto. A menos que se indique lo contrario en la ley aplicable, esta garantía no cubre, bajo ningún concepto, los gastos accesorios (transporte, traslado, costes de desinstalación y reinstalación, mano de obra, etc.) ni los daños directos o indirectos.

Si el producto presenta algún defecto, procederemos a sustituirlo o a reembolsarle su importe dentro de un plazo razonable.

Los derechos en virtud de esta garantía tendrán vigencia en el país donde haya adquirido el producto. Las consultas relacionadas con la garantía deberán dirigirse a la tienda en la que adquirió el producto.

La garantía es complementaria y no afecta a sus derechos legales.

PT

IMPORTANTE: GUARDE ESTAS INFORMAÇÕES PARA REFERÊNCIA FUTURA: LEIA ATENTAMENTE.

Para começar...

- Verifique a embalagem e certifique-se de que tem todas as peças. Se não tiver, entre em contato com a sua loja local que poderá ajudá-lo.
- Quando estiver pronto para começar, certifique-se de que tem as ferramentas adequadas disponíveis, bem como espaço suficiente e uma área seca e limpa para a montagem dos móveis.
- Certifique-se de que não há tubos nem cabos de abastecimento ocultos onde pretende perfurar.
- Não recomendamos a utilização de aparafusadoras elétricas para a montagem deste produto.
- Certifique-se sempre de que os parafusos se encontram exatamente nos orifícios piloto pré-perfurados.
- Tenha cuidado para não apertar demasiado nenhum dos parafusos.
- Ventile a sua casa de banho regularmente para evitar a formação de bolor ou mofo.

AVISO: OS PARAFUSOS E AS BUCHAS DE PAREDE PARA FIXAÇÃO NA PAREDE NÃO ESTÃO INCLUÍDOS, UMA VEZ QUE DEPENDEM DO TIPO DE PAREDE A QUE O MÓVEL É FIXADO. SE NÃO TIVER A CERTEZA, CONSULTE UM PROFISSIONAL.

Segurança
AVISO:

- Exclusivo para uso doméstico
- A instalação deve seguir exatamente as instruções do fabricante.
- Realize verificações estruturais periódicas deste produto; não utilize em caso de dúvida da sua adequação à finalidade.
- Utilize o produto sempre sobre o chão firme, certificando-se de que as pernas permanecem em contacto com o solo.
- Não permita que as crianças brinquem com este produto.
- Algumas peças podem ser perigosas para crianças pequenas.
- Mantenha todas as peças fora do alcance das crianças e não as deixe na área de montagem sem supervisão.
- Evite que as crianças subam para as gavetas, portas ou prateleiras ou se pendurem nestas.
- O não cumprimento destas instruções pode resultar em ferimentos pessoais, danos no produto e de propriedade.
- Manuseie com cuidado.

AVISO: A INSTALAÇÃO DEVE SER EFETUADA POR UMA PESSOA COMPETENTE. ESTE PRODUTO PODE SER PERIGOSO, CAUSAR

FERIMENTOS OU DANOS MATERIAIS SE INSTALADO INCORRETAMENTE.

AVISO: PARA EVITAR O RISCO DE QUEDA, ESTE PRODUTO DEVE SER UTILIZADO COM FIXADORES ADEQUADOS E FIXO PERMANENTEMENTE À PAREDE. PODEM OCORRER FERIMENTOS GRAVES OU FATAIS POR ESMAGAMENTO DEVIDO À QUEDA DO MOBILIÁRIO.

AVISO: PARA EVITAR O RISCO DE QUEDA, ESTE PRODUTO TEM DE SER FIRMEMENTE FIXO À PAREDE, CONFORME INDICADO NESTE MANUAL DE INSTRUÇÕES. AVALIE A ADEQUAÇÃO DA PAREDE PARA GARANTIR QUE OS DISPOSITIVOS DE FIXAÇÃO RESISTEM ÀS FORÇAS GERADAS. O INCUMPRIMENTO DESTE PROCEDIMENTO PODE RESULTAR EM FERIMENTOS GRAVES OU FATAIS. OS PARAFUSOS E AS BUCHAS DE PAREDE NÃO ESTÃO INCLUÍDOS, UMA VEZ QUE DEPENDEM DO TIPO DE PAREDE.

AVISO: GARANTA SEMPRE QUE O PRODUTO ESTÁ INSTALADO DE FORMA SEGURA ANTES DA UTILIZAÇÃO.

ATENÇÃO: FRÁGIL - MANUSEIE O PRODUTO COM CUIDADO. ESTE PRODUTO PODERÁ PROVOCAR FERIMENTOS NOS UTILIZADORES OU DANOS MATERIAIS, PODENDO AINDA QUEBRAR COM FACILIDADE SE NÃO FOR MANUSEADO, POSICIONADO E INSTALADO COM CUIDADO.

Cuidados e manutenção

- Use um pano macio e seco para limpar a superfície do módulo e da bancada.
- Não deixe água acumulada nos seus móveis. Limpe de imediato quaisquer derramamentos ou salpicos.
- Nunca utilize solventes, esfregões, abrasivos, lixívia, ácidos, detergentes fortes, produtos de limpeza químicos agressivos ou soluções de limpeza tipo solvente no produto.

Verificação regular

- Verifique se todos os componentes e fixações deste produto estão bem fixos. Não utilizar em caso de dúvida da sua adequação à finalidade.
- Certifique-se de que a sua casa de banho está bem ventilada e evite colocar móveis perto da banheira ou do chuveiro.

Garantía

Empenhamo-nos especialmente na seleção cuidada de materiais de elevada qualidade e utilizamos técnicas de fabrico que nos permitem criar produtos que incorporam design e durabilidade. Este produto tem uma garantia de 10 anos do fabricante que abrange defeitos de fabrico a partir da data de aquisição (se comprada na loja) ou da data de entrega (se comprada online), sem custo adicional, para uma utilização doméstica normal (não profissional ou comercial).

Para apresentar uma reclamação ao abrigo desta garantia, é necessário apresentar a prova de compra (tal como um recibo, uma fatura de compra ou outra prova admissível em conformidade com a lei em vigor). Mantenha o comprovativo de compra num lugar seguro. Para esta garantia se aplicar, o produto comprado tem de ser novo; não se aplica a produtos em segunda mão ou a produtos de exibição. Salvo disposição em contrário na lei em vigor, a garantia de qualquer produto de substituição expira no final do período de garantia do produto original.

Esta garantia abrange defeitos e falhas de produto, desde que o produto tenha sido utilizado para o fim a que se destina e tenha sido sujeito à instalação, limpeza, manutenção e a cuidados de acordo com as informações contidas nestes termos e condições, no manual do utilizador e na prática padrão, desde que a mesma não contrarie o manual de utilizador.

Esta garantia não abrange defeitos e danos causados pelo desgaste normal, nem danos que possam resultar de utilização indevida, instalação ou montagem incorreta, negligência, acidentes, utilizações indevidas ou modificações do produto. Salvo disposição em contrário na lei em vigor, esta garantia não abrange, em caso algum, custos auxiliares (expedição, deslocação, custos de desinstalação e reinstalação, mão de obra, etc.), ou danos diretos e indiretos.

Se o produto apresentar defeitos, iremos, dentro de um prazo razoável, proceder à substituição ou ao reembolso.

Os direitos no âmbito desta garantia têm força executiva no país onde adquiriu este produto. As questões relativas à garantia devem ser esclarecidas na loja onde adquiriu o produto.

A garantia complementa e não afeta os seus direitos legais.

EN Parts
RO Piese

FR Pièces
ES Piezas

PL Części
PT Peças



EN
IMPORTANT!
These instructions are for your safety. Please read through them thoroughly prior to handling the product and retain them for future reference.

FR
IMPORTANT!
Ces instructions sont données pour votre sécurité. Merci de les lire attentivement avant de manipuler le produit et de les conserver pour référence.

PL
WAŻNE!
Niniejsza instrukcja została opracowana w celu zapewnienia bezpieczeństwa użytkownikowi. Przed rozpoczęciem korzystania z produktu należy ją uważnie przeczytać i zachować do wglądu w przyszłości.

RO
IMPORTANT!
Aceste instrucțiuni sunt pentru siguranța ta. Citește-le cu atenție înainte de a manevra produsul și păstrează-le pentru consultare ulterioară.

ES
IMPORTANTE!
Estas instrucciones son para su propia seguridad. Léalas atentamente antes de manipular el producto y guárdelas para futuras consultas.

PT
IMPORTANTE!
Estas instruções são para sua segurança. Leia-as atentamente antes de manusear o produto e guarde-as para referência futura.

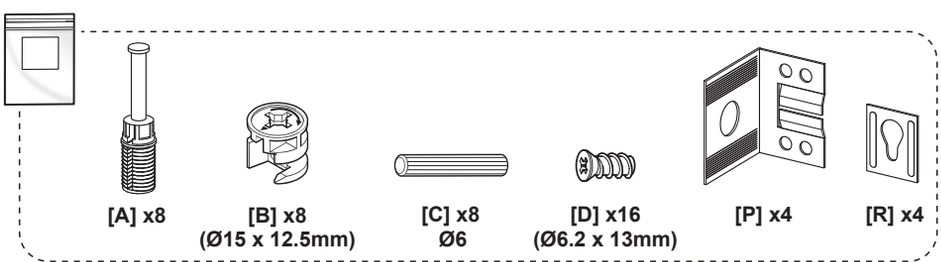

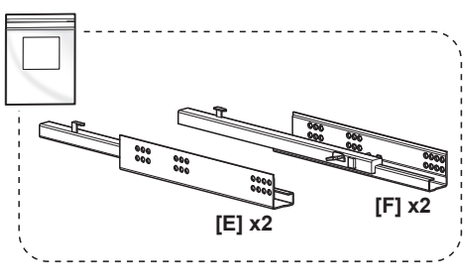

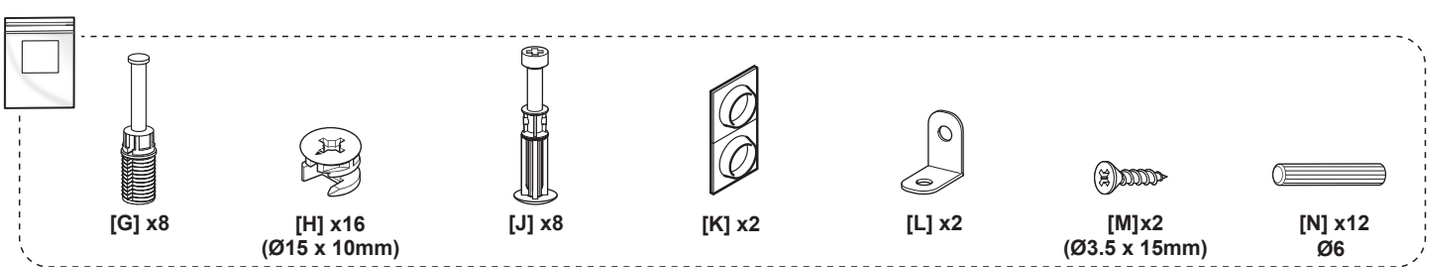

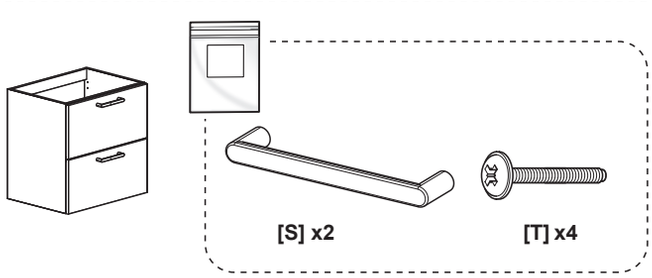

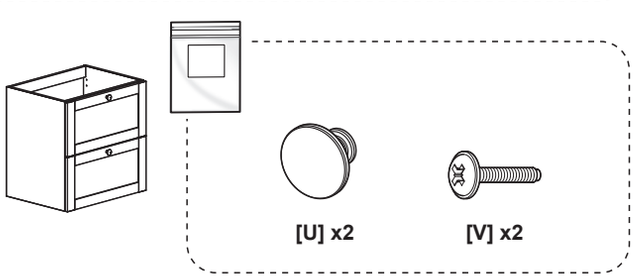

EN You will need
ES Necesitará

FR Vous aurez besoin de
PT Vai precisar de

PL Potrzebne będą

RO Vei avea nevoie de

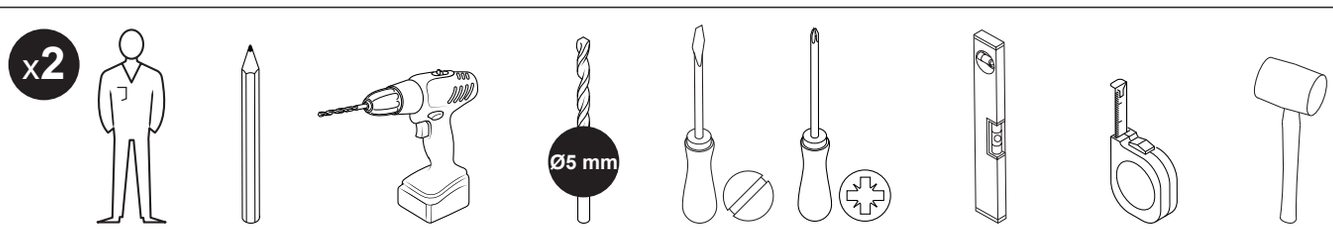

EN: To ensure proper assembly of the cabinet, do not tighten the cam locks using a power screwdriver. Use a manual screwdriver only.

FR: Pour garantir un montage correct du meuble, ne pas serrer les cames excentriques à l'aide d'une visseuse électrique. Utiliser uniquement un tournevis manuel.

PL: Aby prawidłowo wykonać montaż szafki, nie należy dokręcać puszek mimośrodu przy użyciu wkrętarki. Należy używać wyłącznie wkrętaka.

RO: Pentru a asigura asamblarea corectă a corpului de mobilier, nu strânge camele excentrice cu șurubelnița electrică. Folosește doar o șurubelniță manuală.

ES: Para garantizar un montaje correcto del armario, no utilice un destornillador eléctrico para apretar las excéntricas. Utilice únicamente un destornillador manual.

PT: Para garantir uma montagem adequada do módulo, não aperte os bloqueios de came com uma aparafusadora elétrica. Utilize apenas uma chave de parafusos manual.

EN Parts
RO Piese
FR Pièces
ES Piezas
PL Części
PT Peças

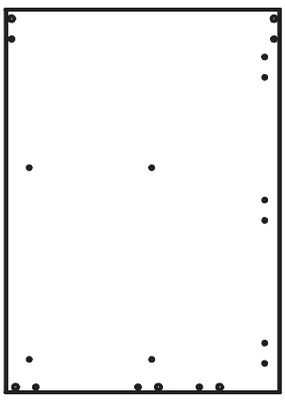

[01] x1

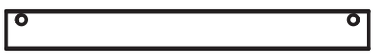

[02] x4

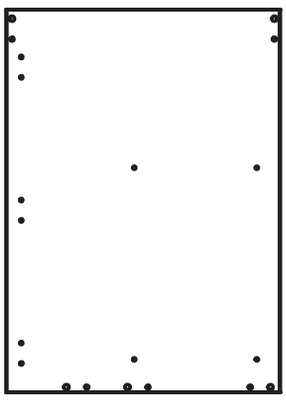

[03] x1

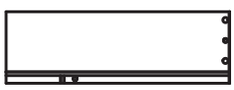

[04] x1



[05] x1

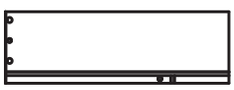

[06] x1



[07] x1



[08] x1



[09] x1

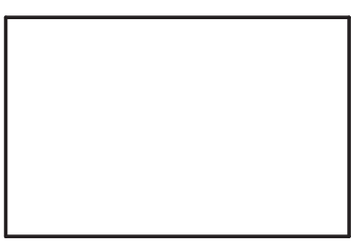

[10] x2

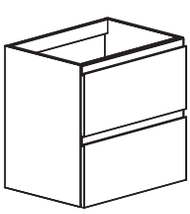

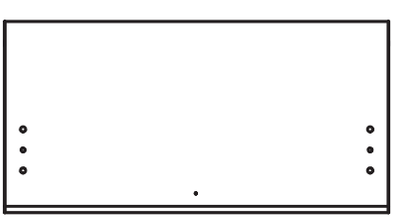

[11] x1

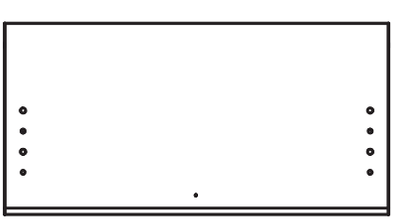

[12] x1



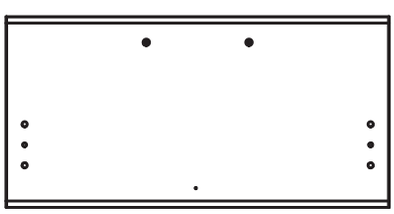

[13] x1

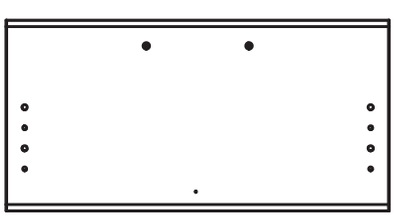

[14] x1



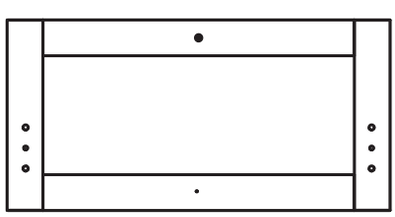

[15] x1

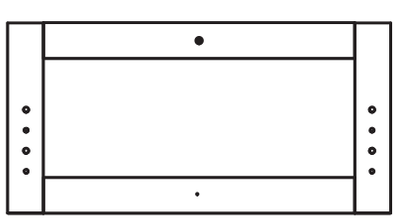

[16] x1

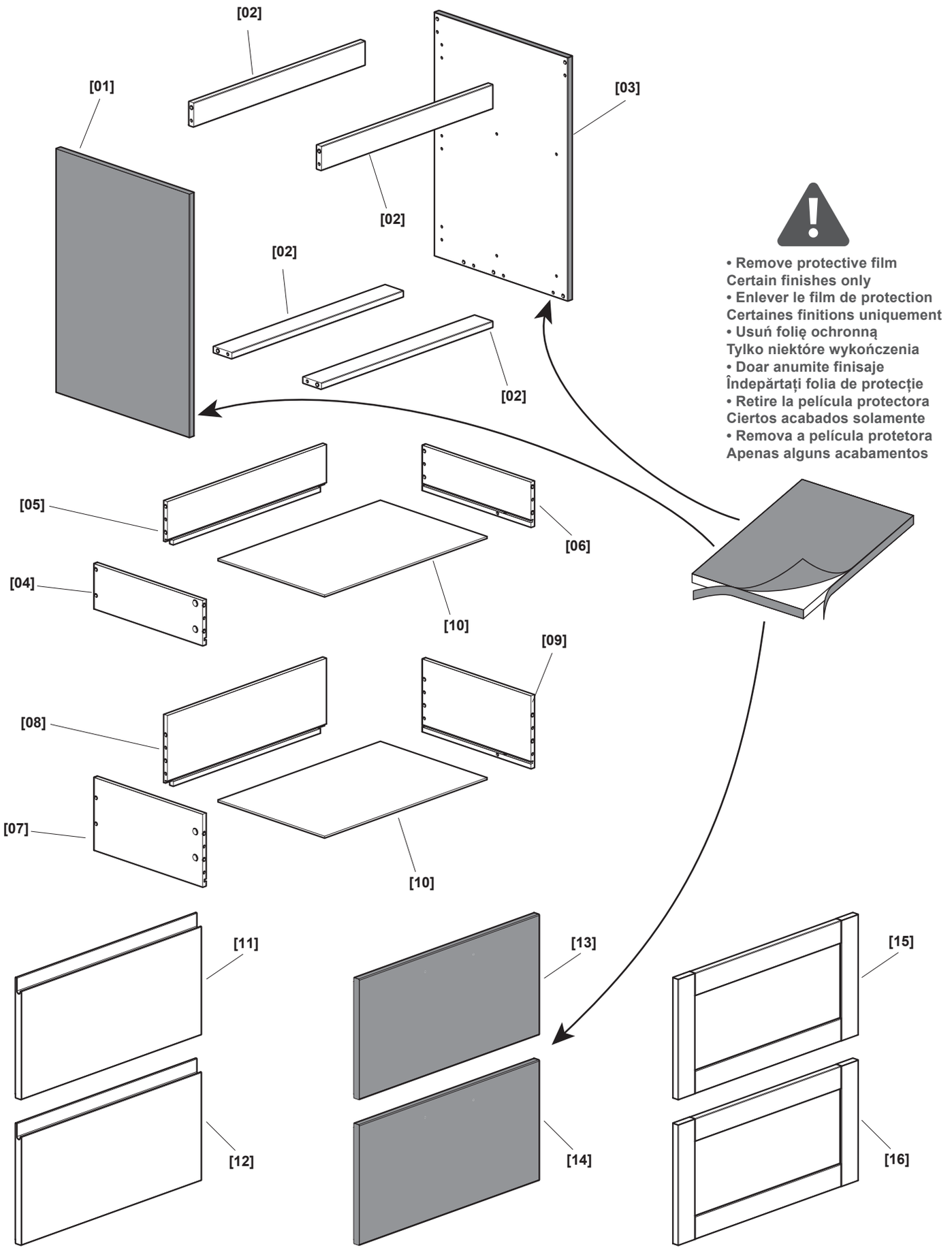
[02]
[01]
[03]
[02]
[02]
[02]
• Remove protective film
Certain finishes only
• Enlever le film de protection
Certaines finitions uniquement
• Usuń folię ochronną
Tylko niektóre wykończenia
• Doar anumite finisaje
Îndepărtați folia de protecție
• Retire la película protectora
Ciertos acabados solamente
• Remova a película protetora
Apenas alguns acabamentos
[05]
[06]
[04]
[10]
[09]
[08]
[07]
[10]
[11]
[13]
[15]
[12]
[14]
[16]

01

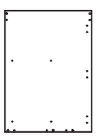

[01] x1

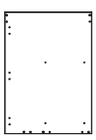

[03] x1

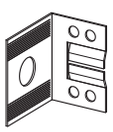

[P] x4



[D] x8
(Ø6.2 x 13mm)

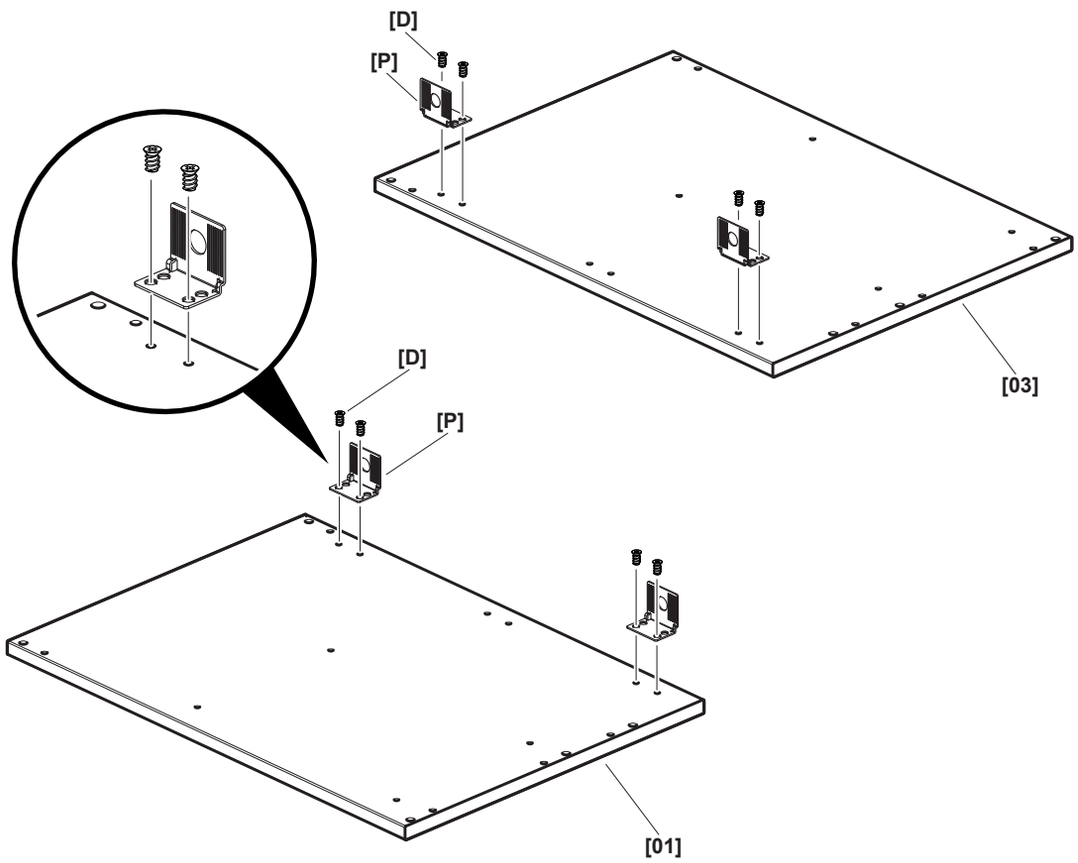

02

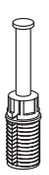

[A] x8

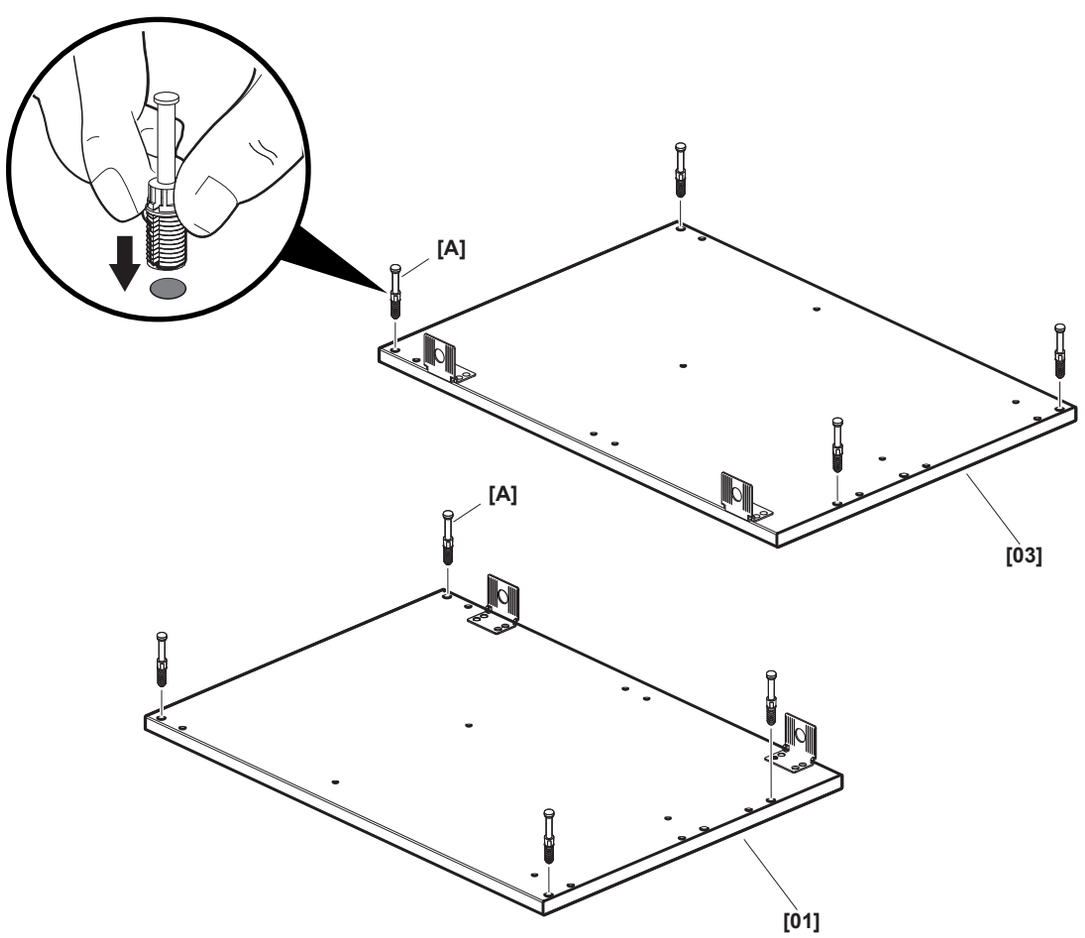

03



[02] x4



[C] x8

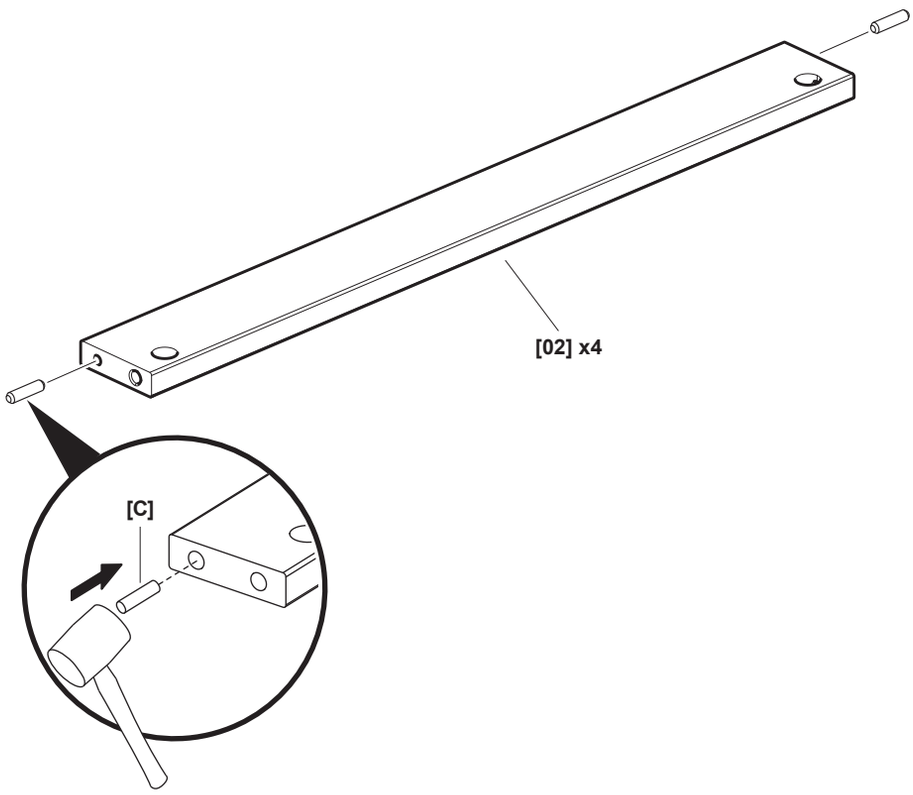

04

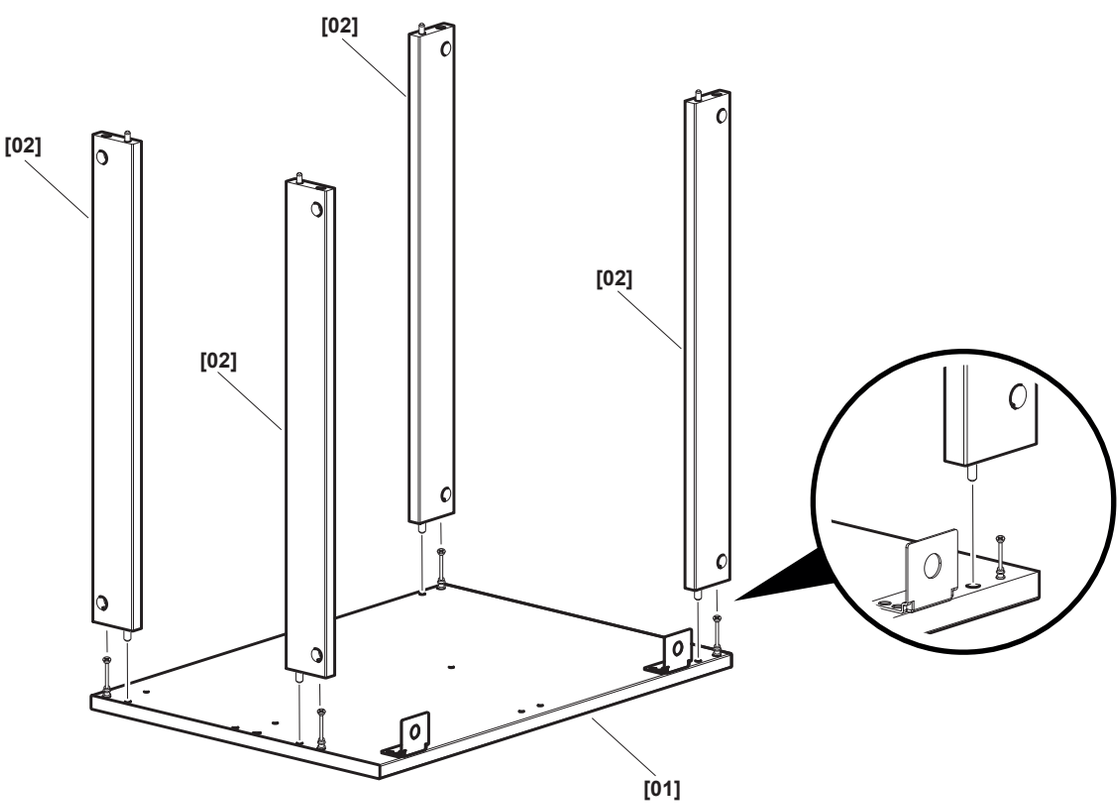

EN Installation **FR** Installation **PL** Montaż
RO Montare **ES** Instalación **PT** Instalação

05



[B] x4
(Ø15 x 12.5mm)

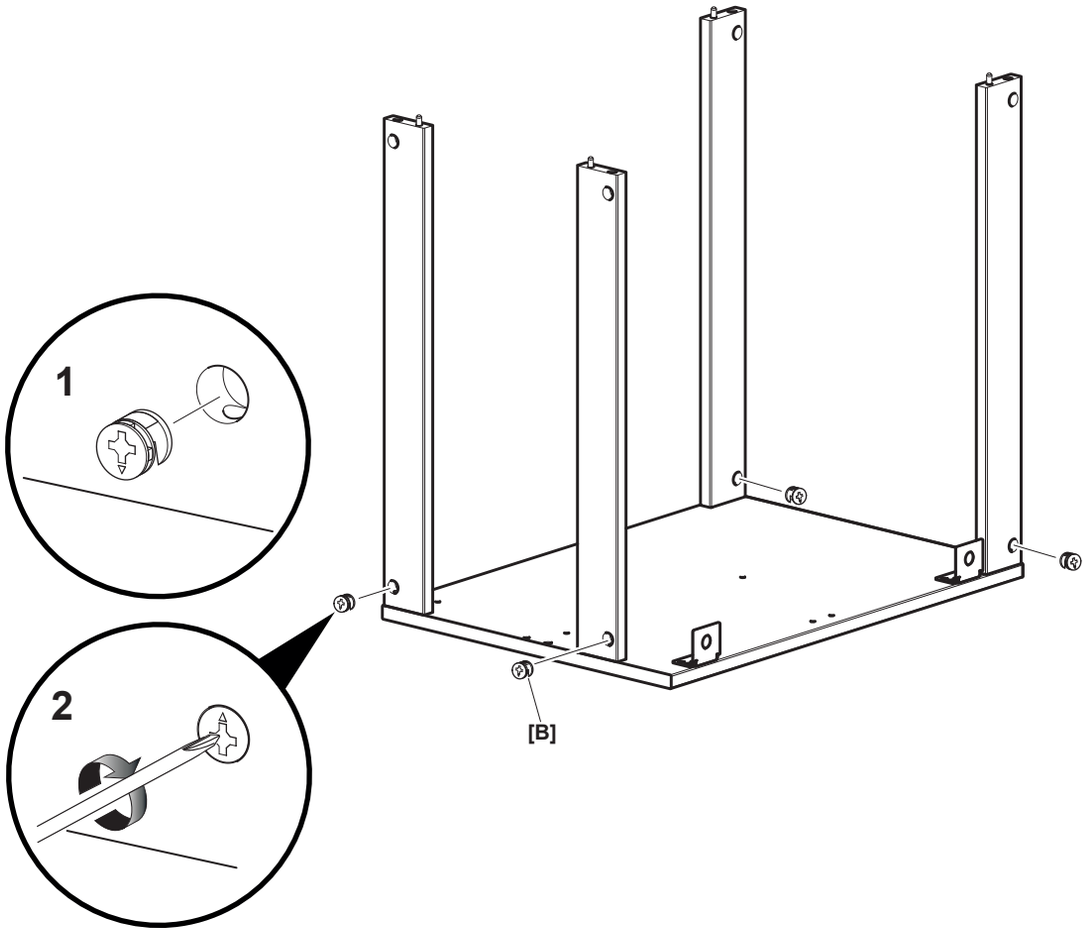

06

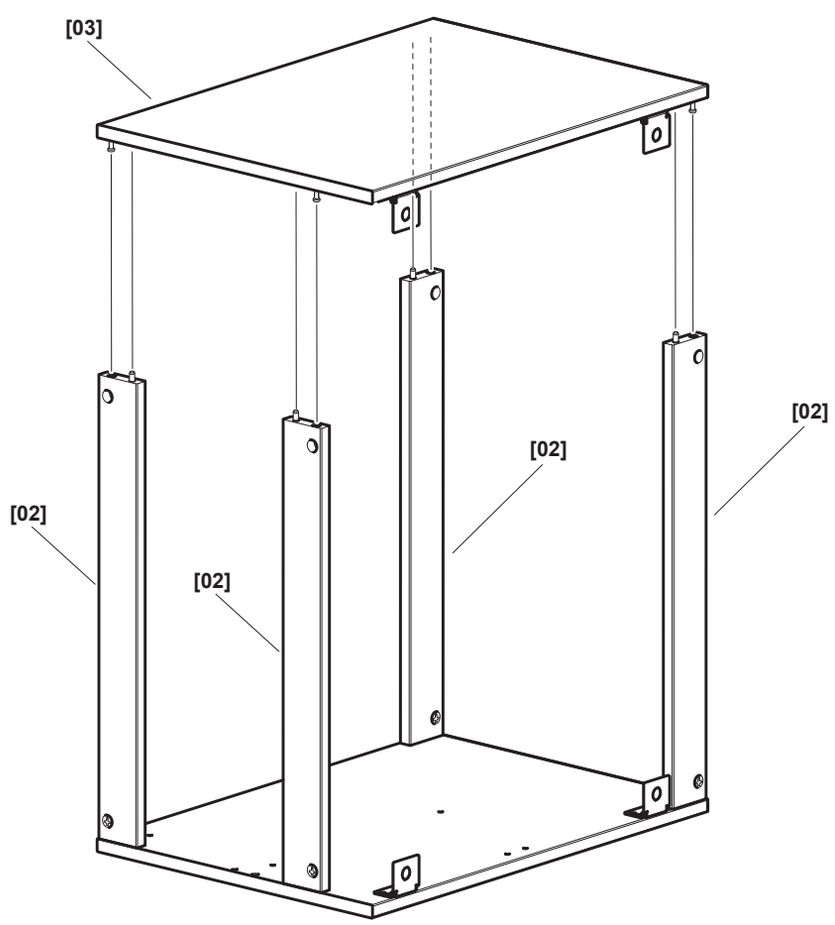

07



[B] x4
(Ø15 x 12.5mm)

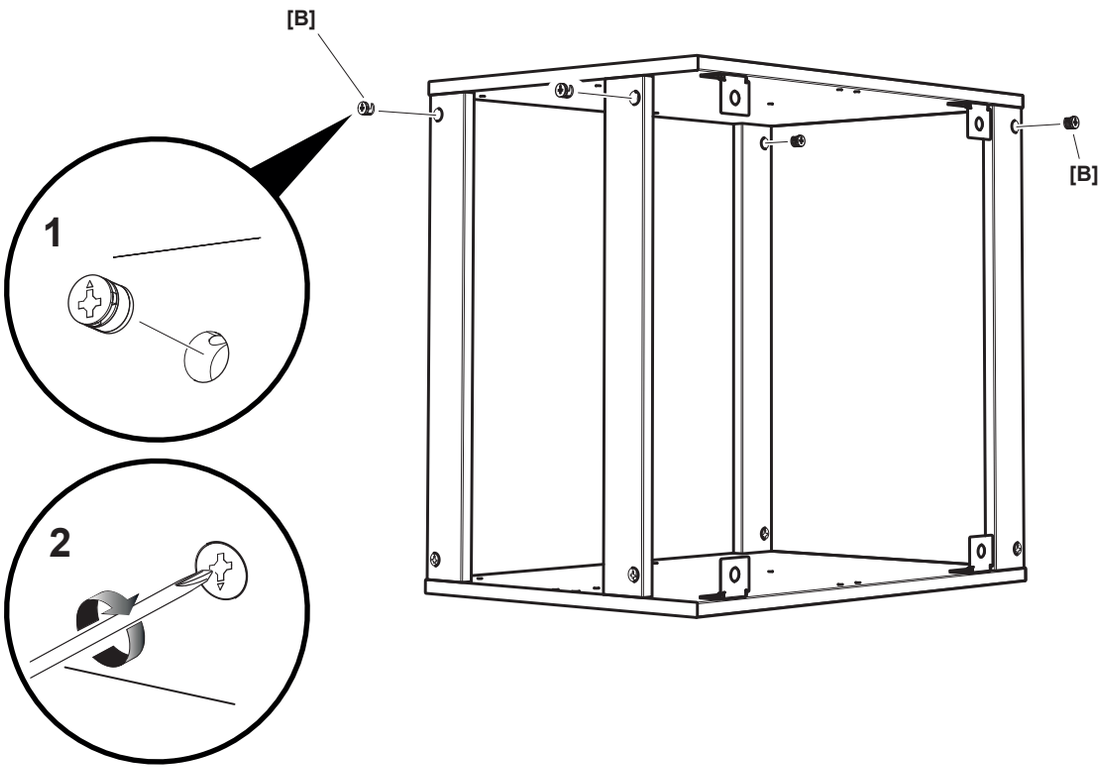

08

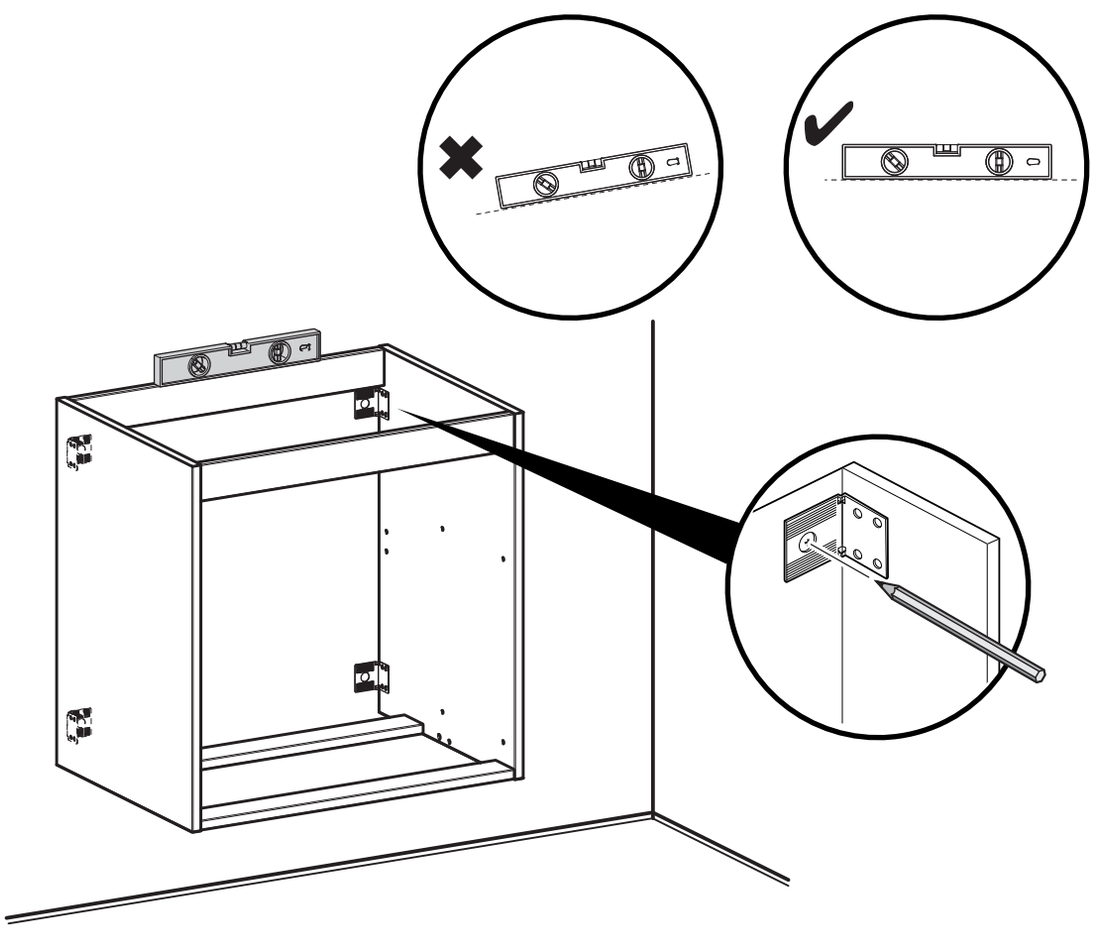

09

EN **WARNING :** the screws and wall plugs for wall fixing are not included as they depend on the type of wall to which the furniture is fixed. If you are unsure, take professional advice.

FR **AVERTISSEMENT:** les vis et les chevilles pour la fixation murale ne sont pas incluses, car elles dépendent du type de mur auquel le meuble est fixé. En cas de doute, demander conseil à un professionnel.

PL **OSTRZEŻENIE:** wkręty i kołki rozporowe do mocowania na ścianie nie są częścią zestawu, ponieważ ich wybór zależy od rodzaju ściany, do której ma zostać przymocowany mebel. W przypadku wątpliwości należy zasięgnąć porady specjalisty.

RO **AVERTISMENT:** șuruburile și diblurile pentru fixarea pe perete nu sunt incluse deoarece depind de tipul de perete pe care se montează mobilierul. Dacă ai îndoieli, consultă un profesionist.

ES **ADVERTENCIA:** no se incluyen los tornillos ni los tacos para la fijación a la pared, ya que dependen del tipo de pared a la que se fija el mueble. Si está seguro, consulte a un profesional.

PT **AVISO:** os parafusos e as buchas de parede para fixação na parede não estão incluídos, uma vez que dependem do tipo de parede a que o móvel é fixado. Se não tiver a certeza, consulte um profissional

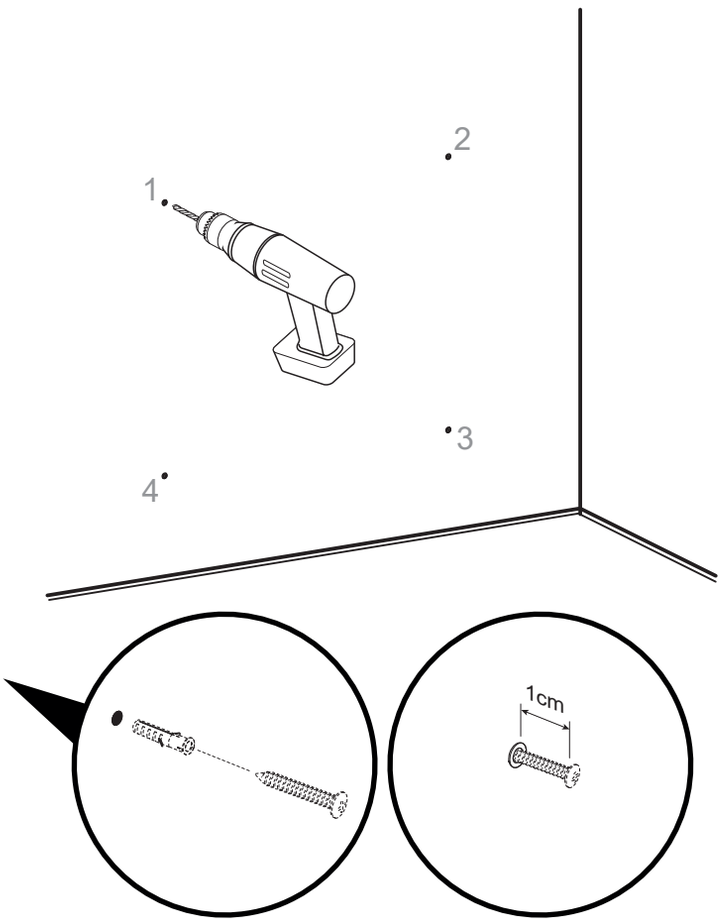

10



[R] x4

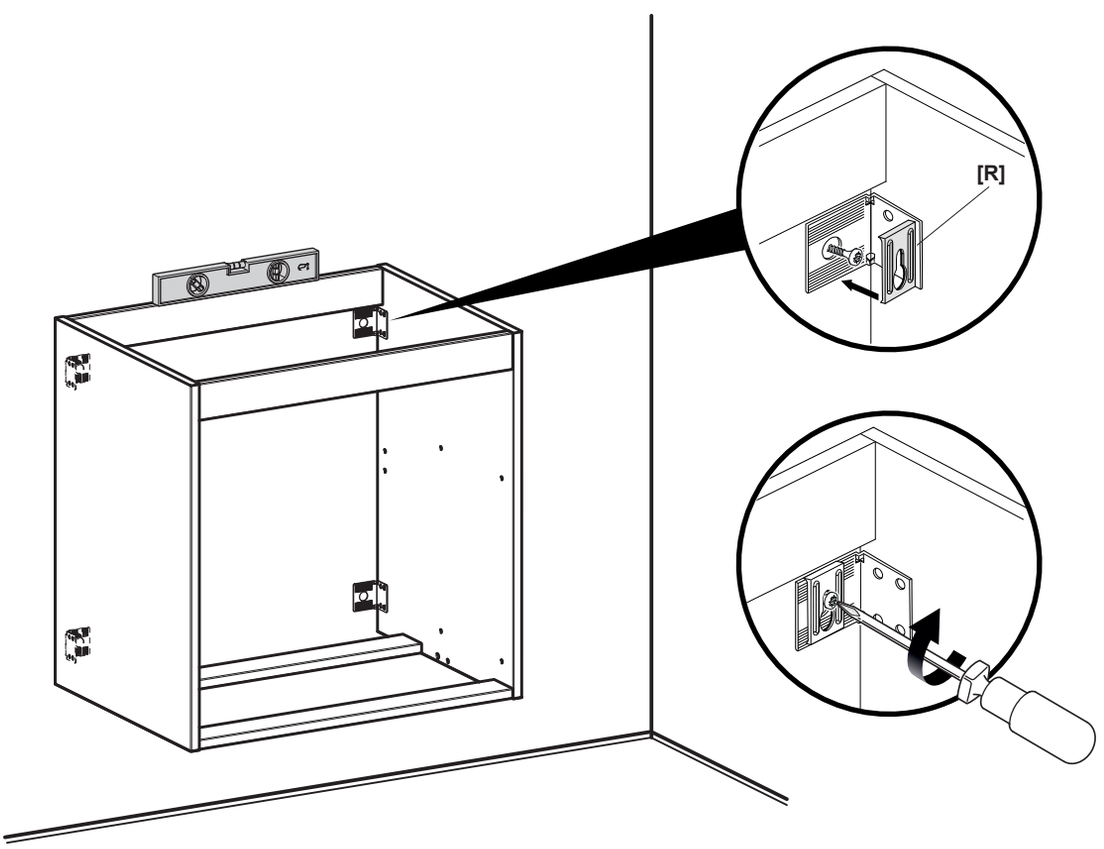

11

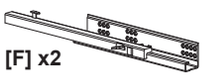

[F] x2

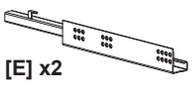

[E] x2



[D] x8
(Ø6.2 x 13mm)

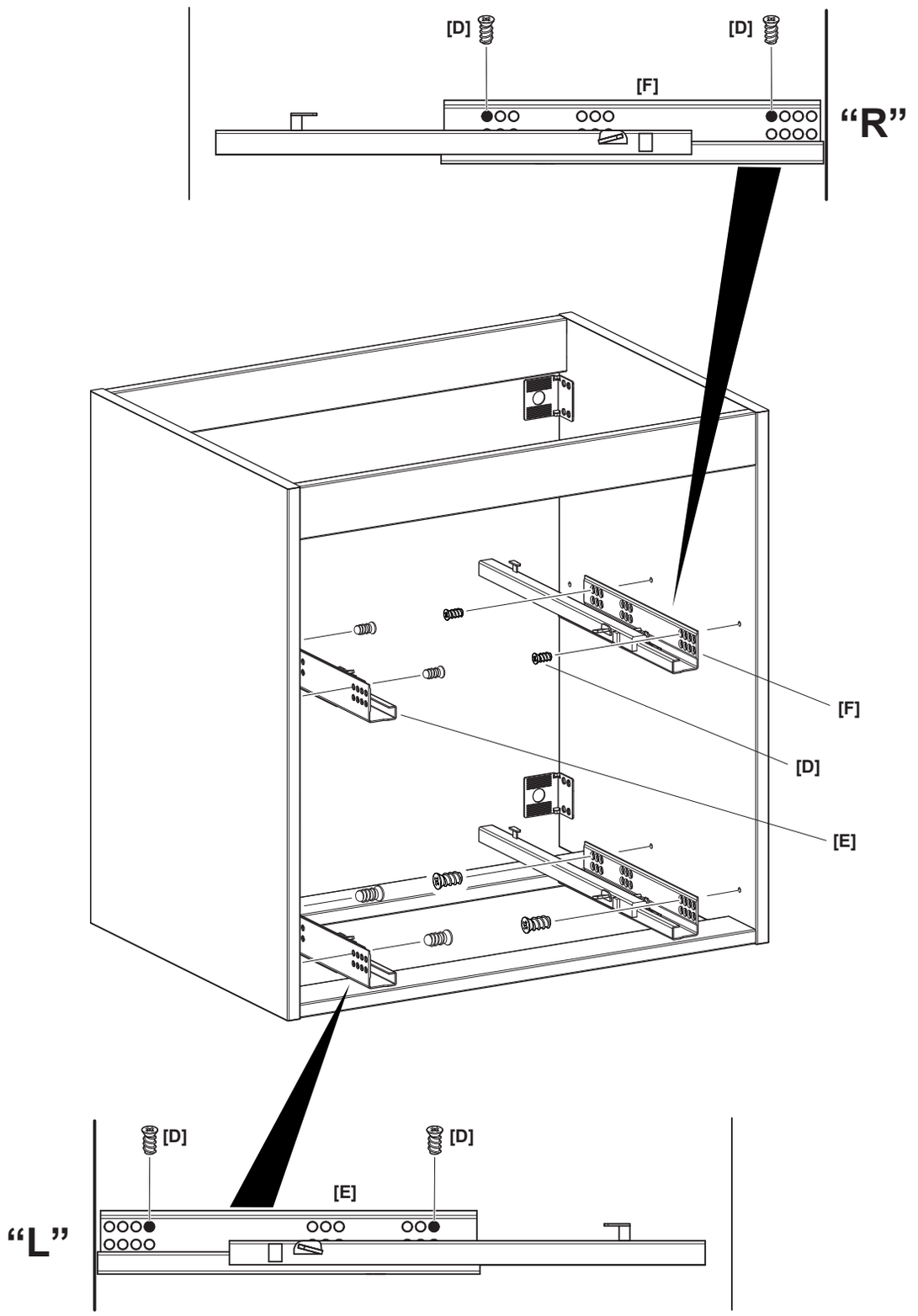

EN Installation **FR** Installation **PL** Montaż
RO Montare **ES** Instalación **PT** Instalação

12a

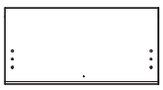

[11] x1

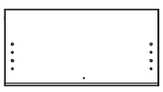

[12] x1



[G] x8

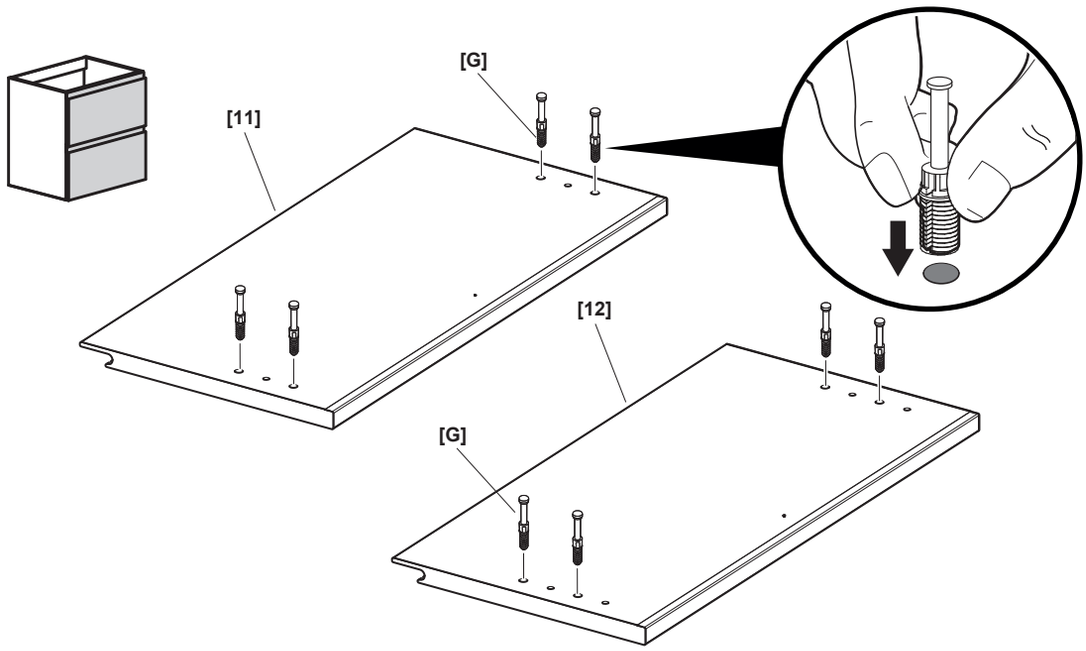

12b

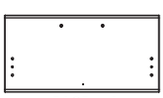

[13] x1

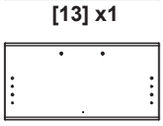

[14] x1



[G] x8

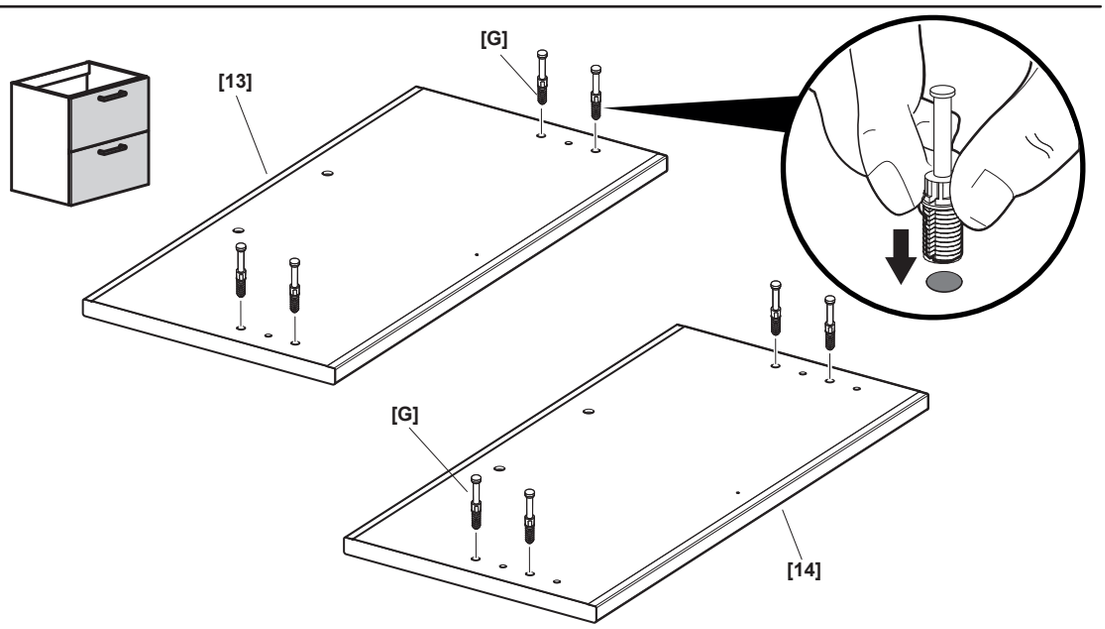

12c

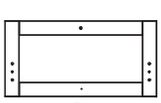

[15] x1

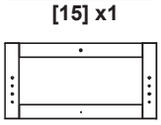

[16] x1

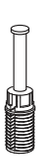

[G] x8

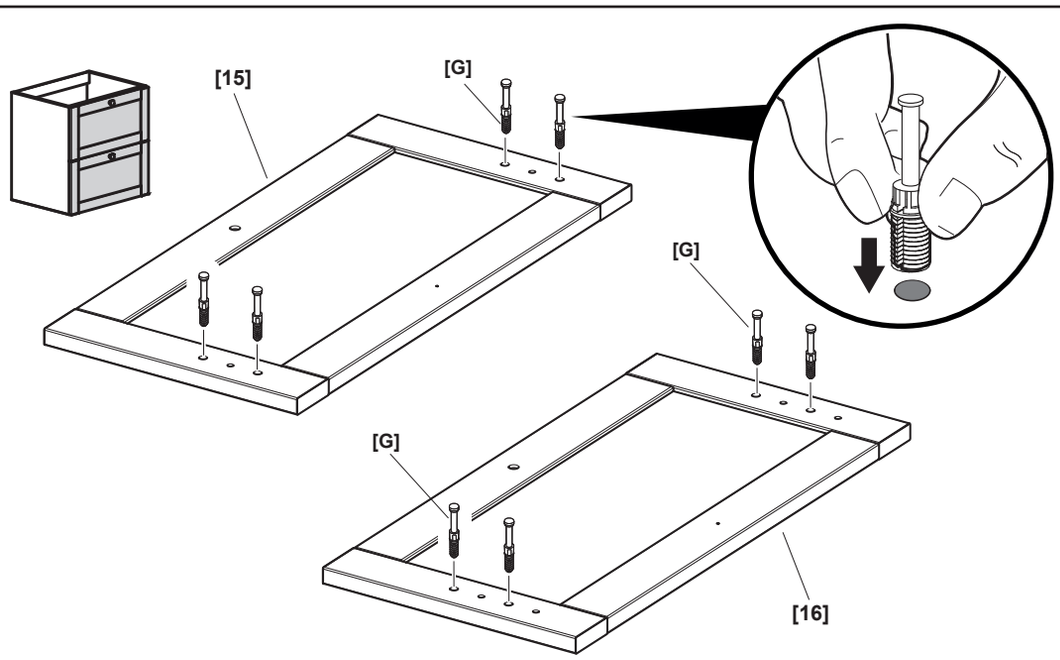

13a



[L] x2



[M]x2
(Ø3.5 x 15mm)

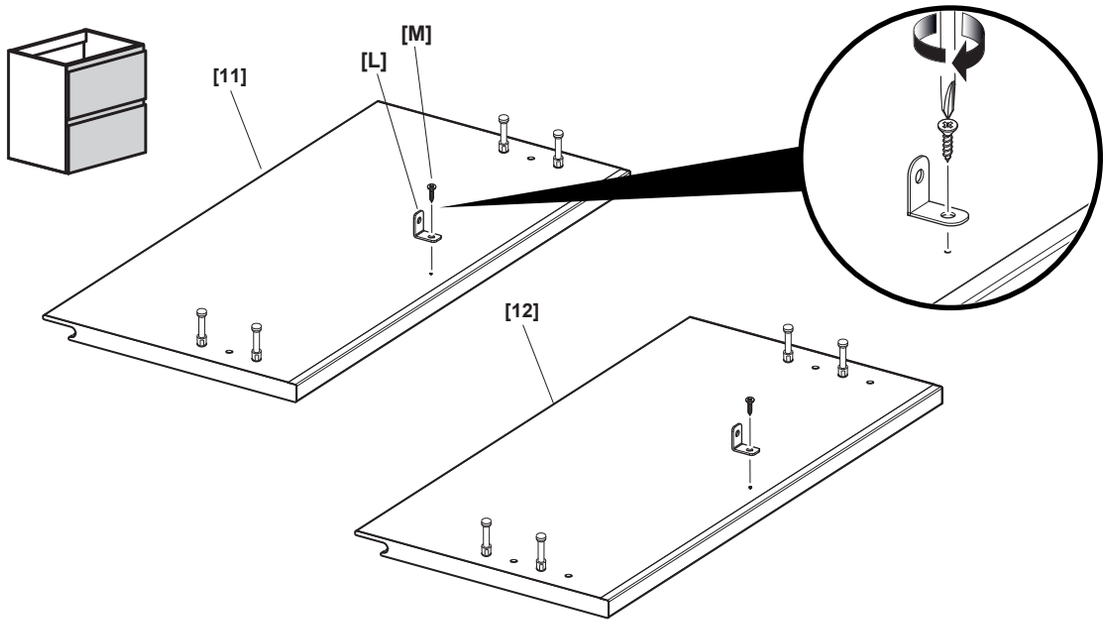

13b



[L] x2



[M]x2
(Ø3.5 x 15mm)

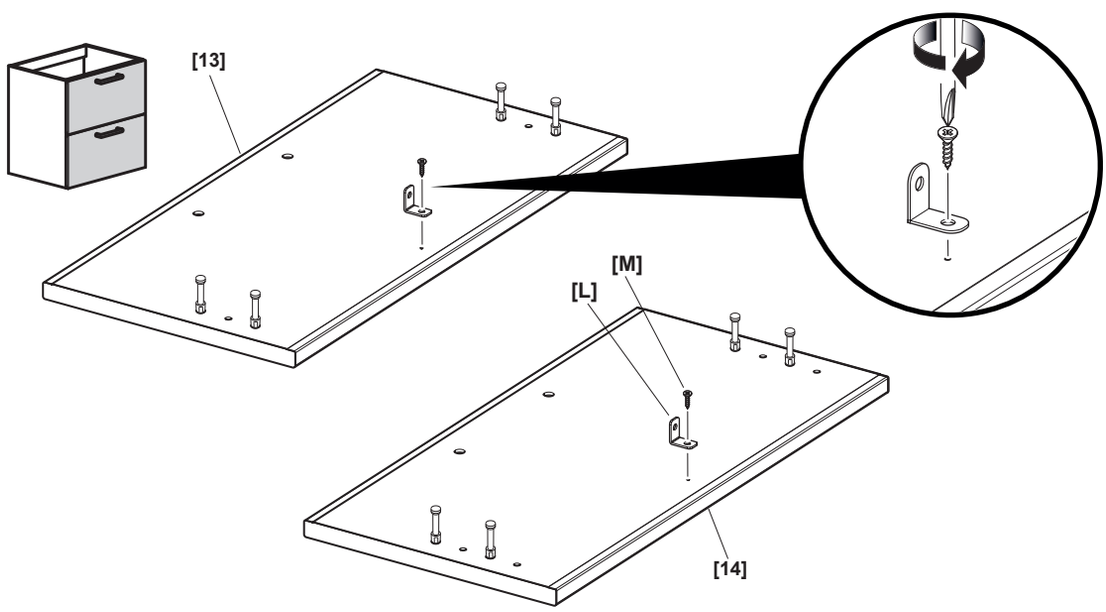

13c



[L] x2



[M]x2
(Ø3.5 x 15mm)

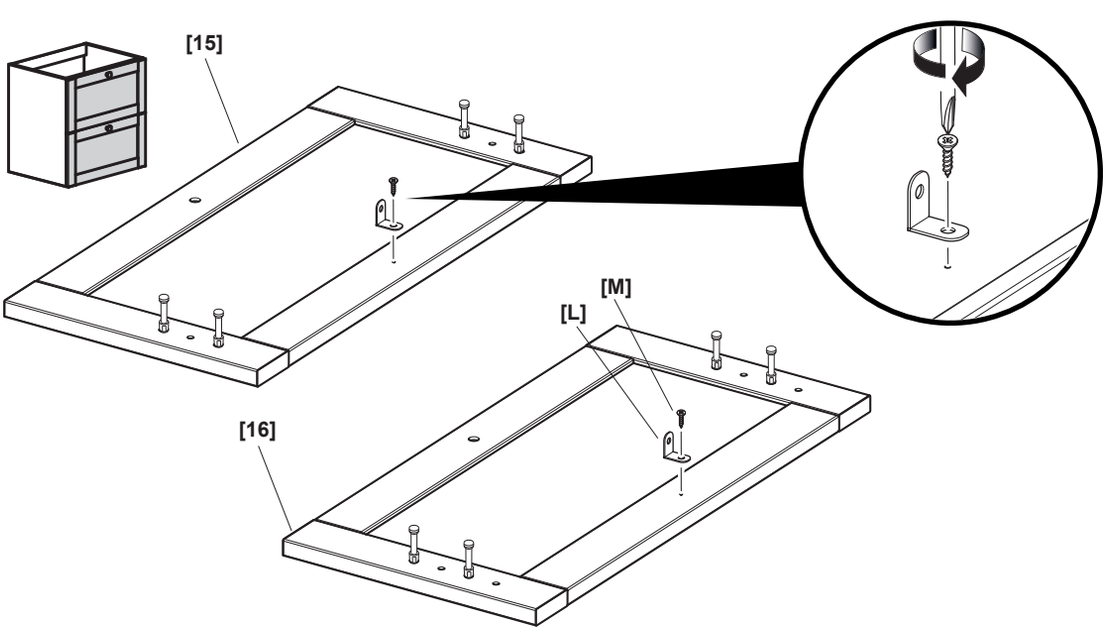

14

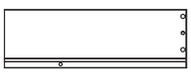

[04] x1



[05] x1

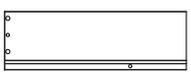

[06] x1



[N] x4
Ø6

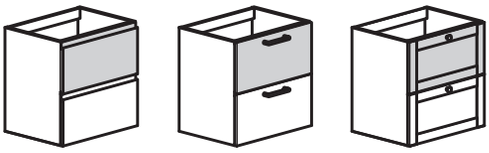

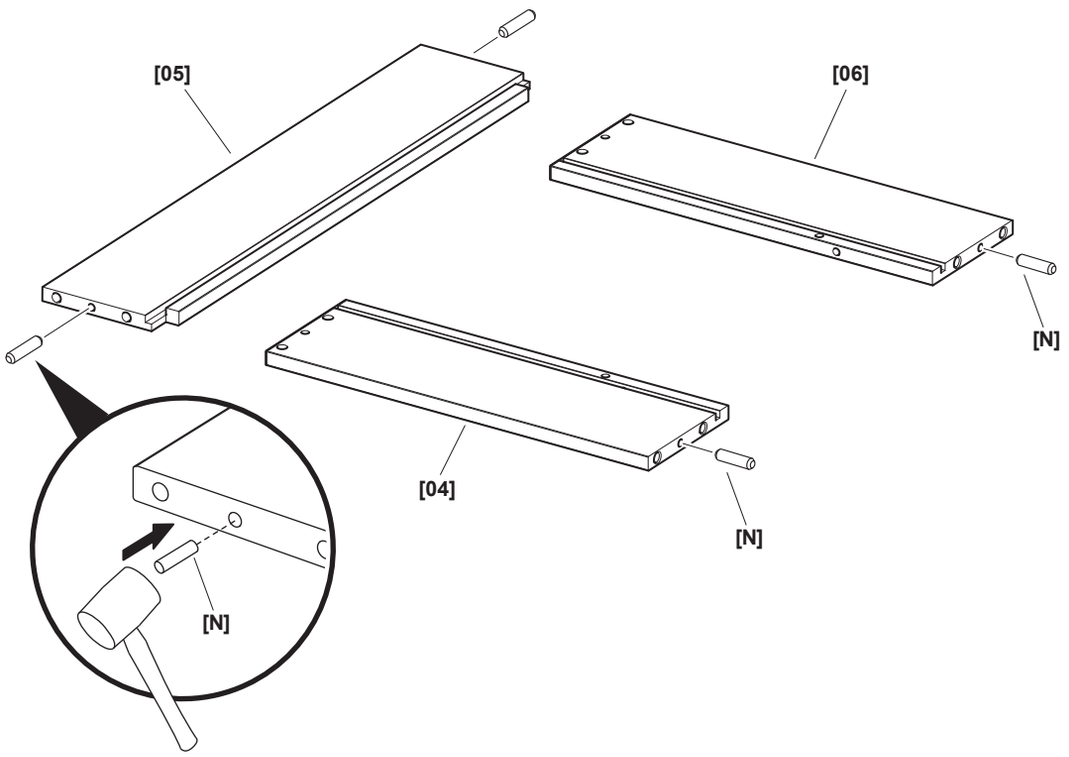

15

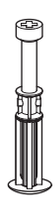

[J] x4

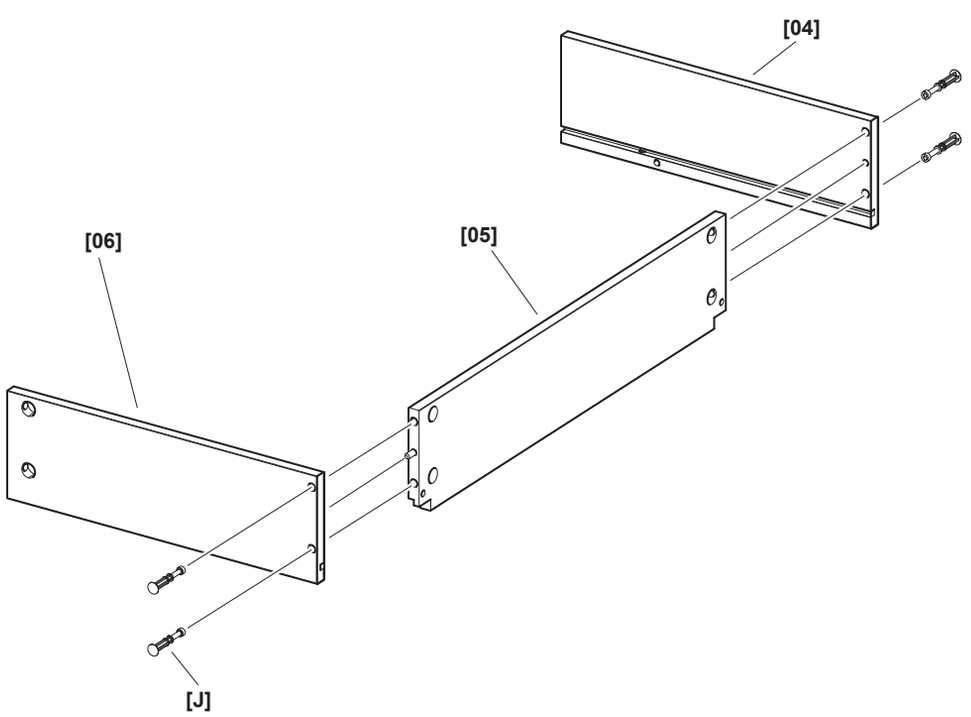

16



[H] x4
(Ø15 x 10mm)

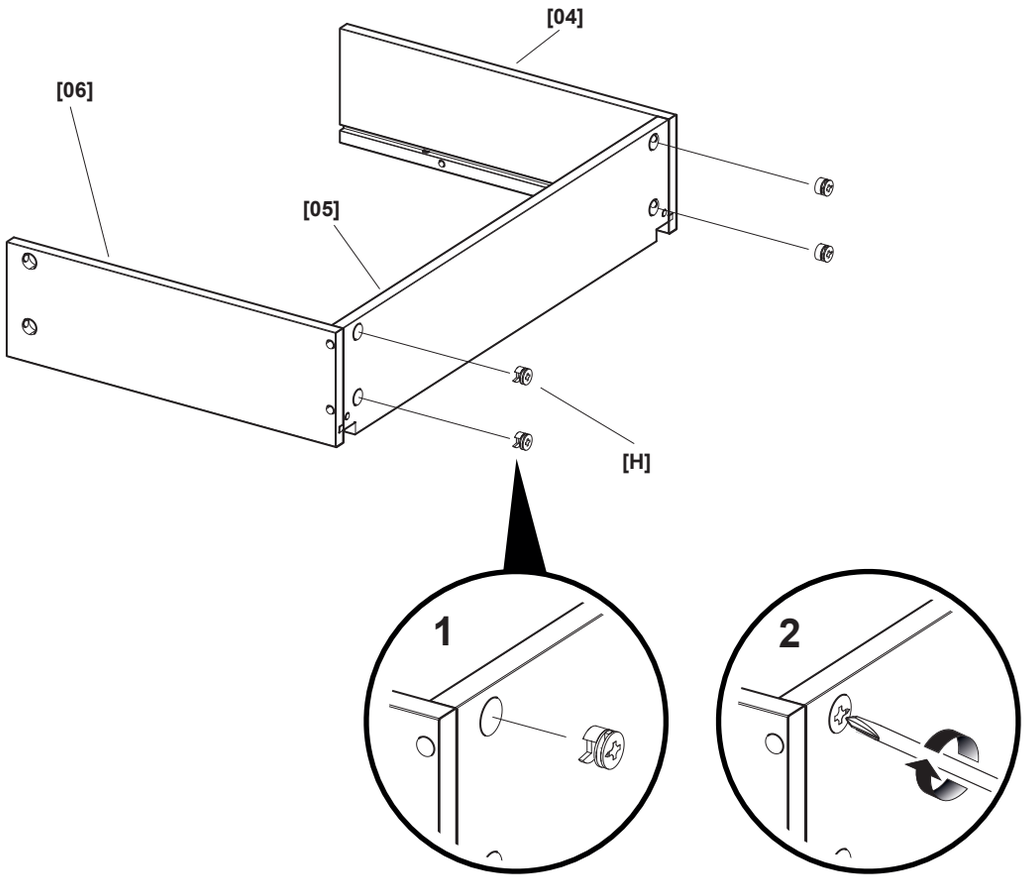

17



[10] x1

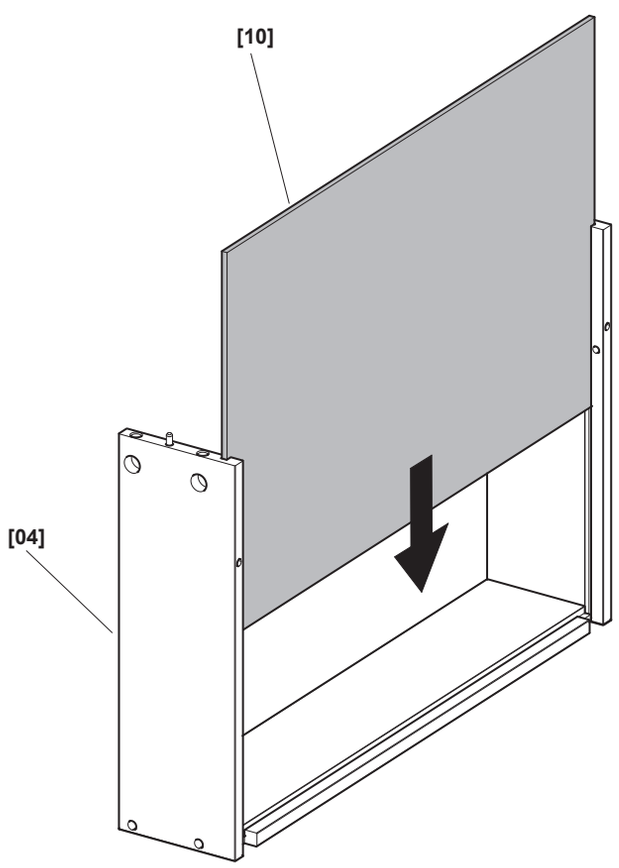

18



[11] x1

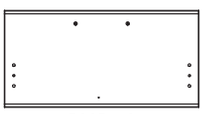

[13] x1

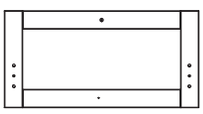

[15] x1



[H] x4
(Ø15 x 10mm)

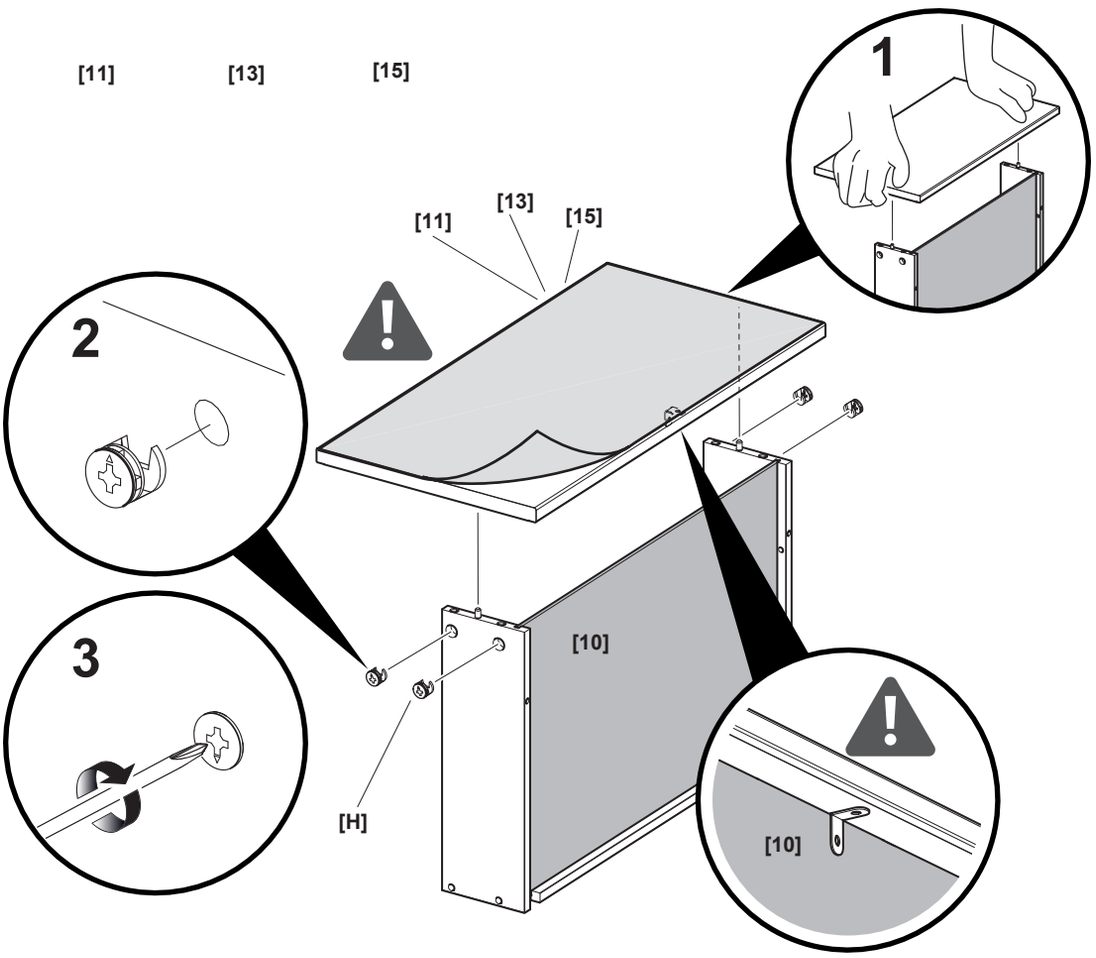

19



[K] x1

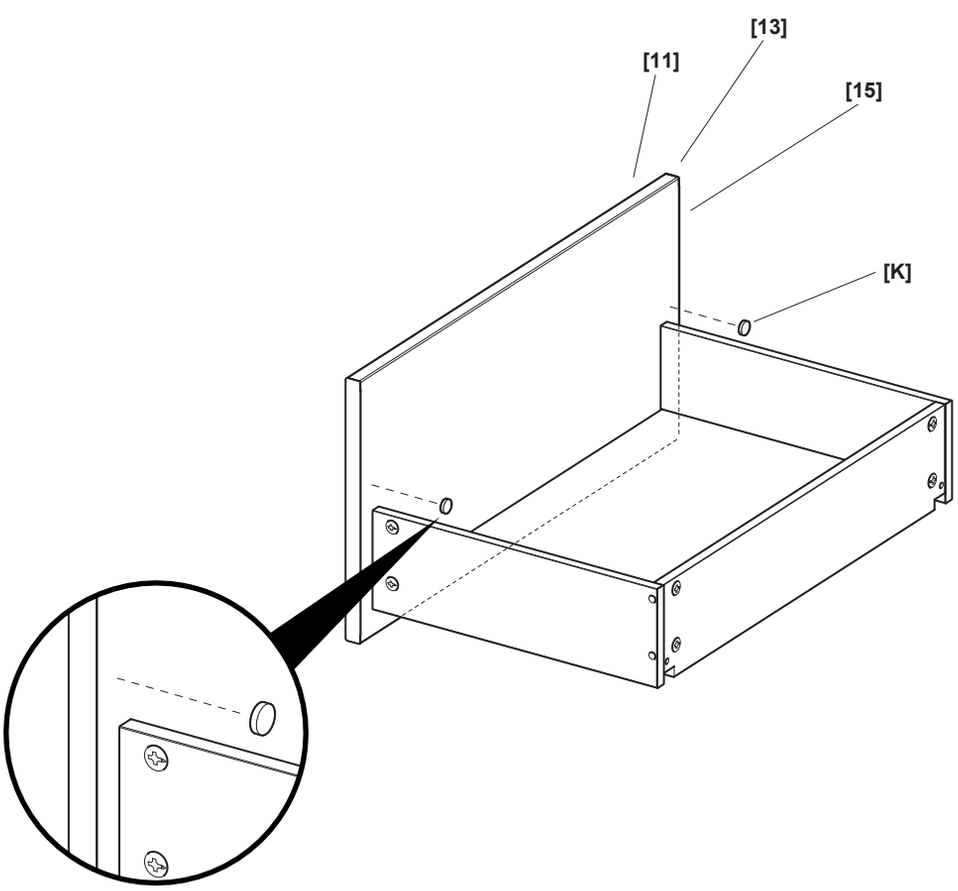

20a



[S] x1

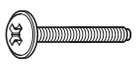

[T] x2

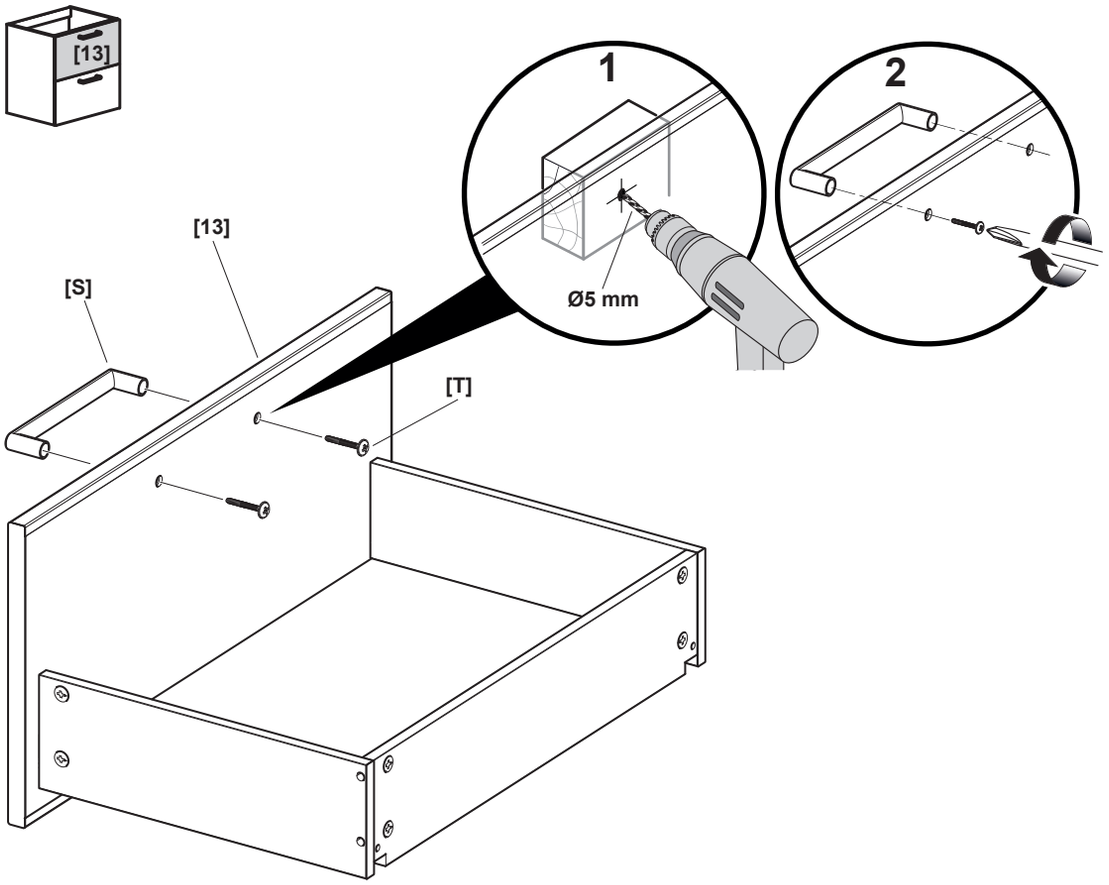

20b



[U] x1

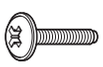

[V] x1

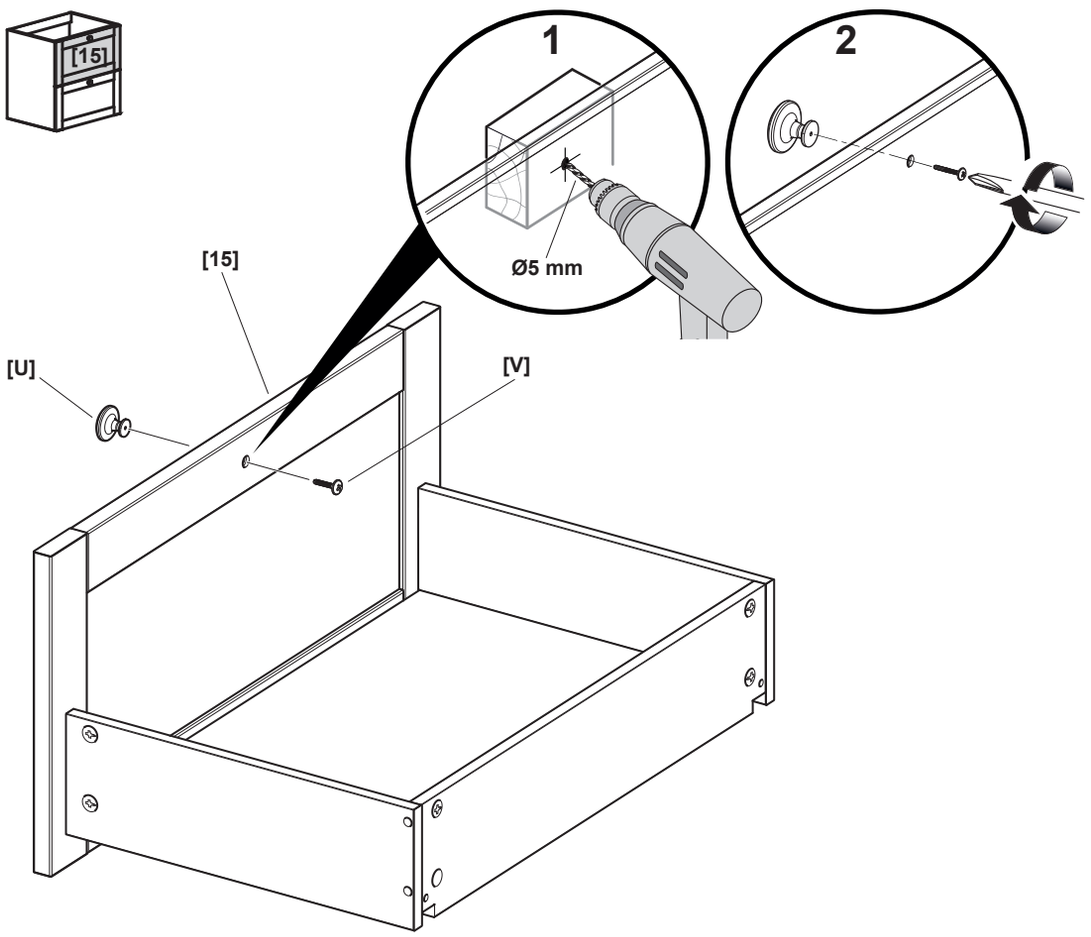

21

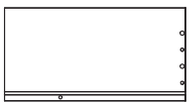

[07] x1



[08] x1

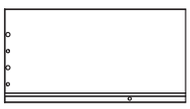

[09] x1



[N] x8
Ø6



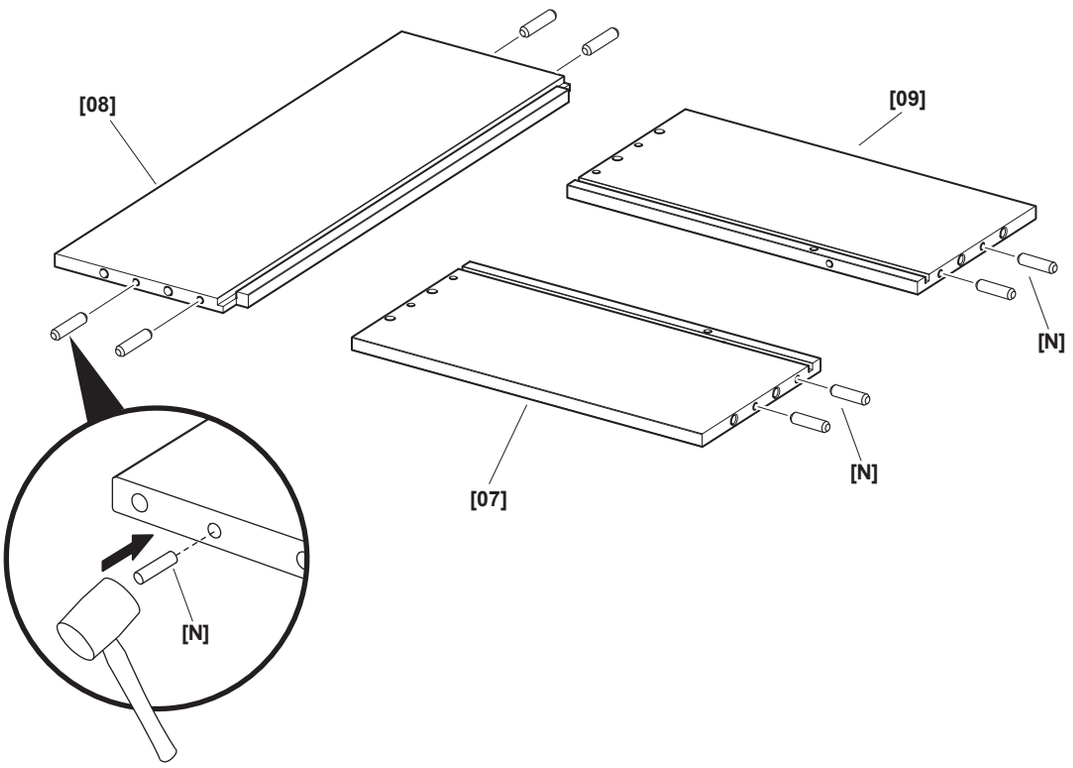

22

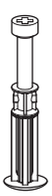

[J] x4

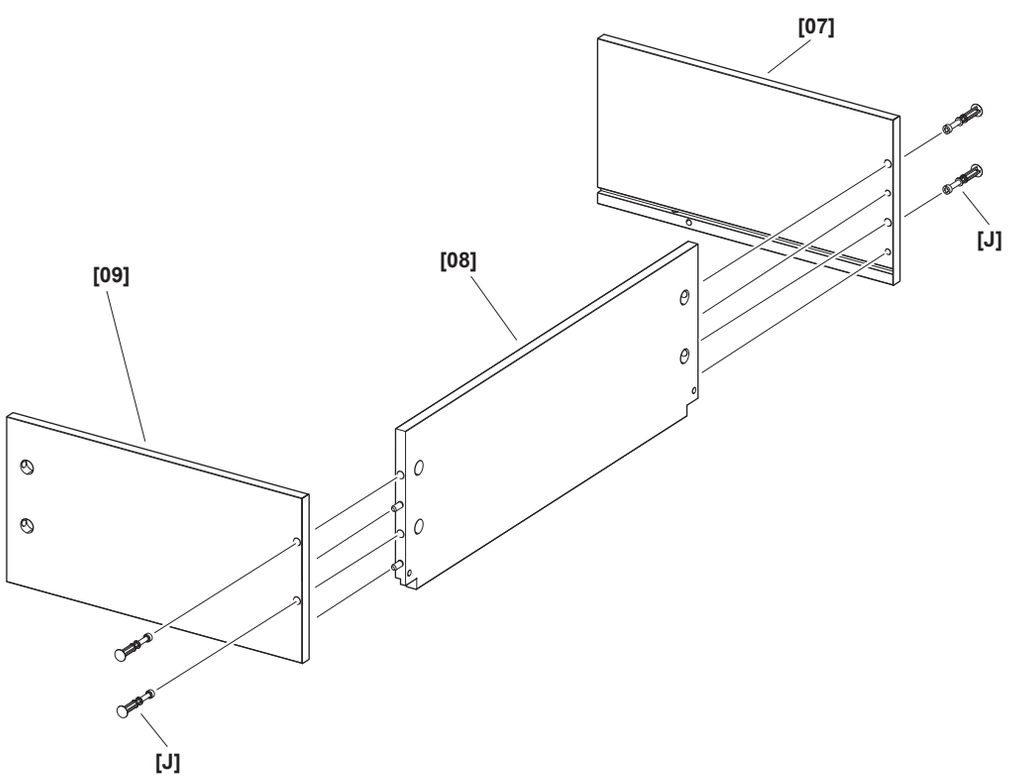

23



[H] x4
(Ø15 x 10mm)

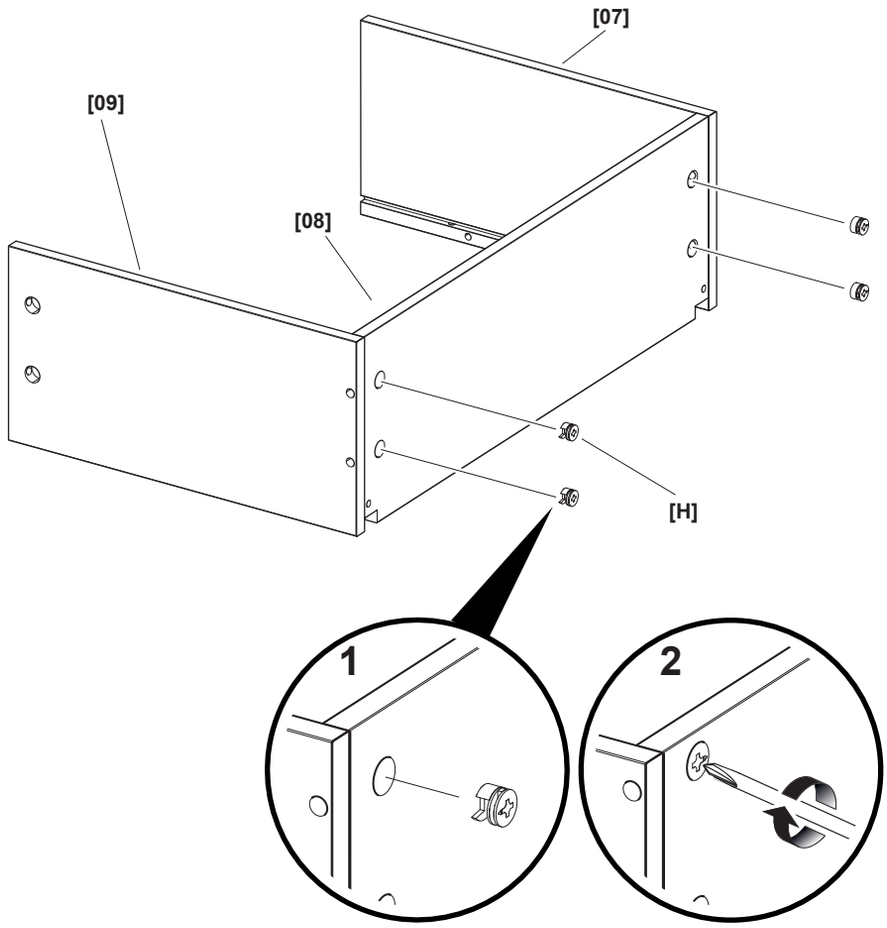

24

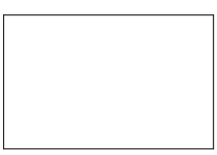

[10] x1

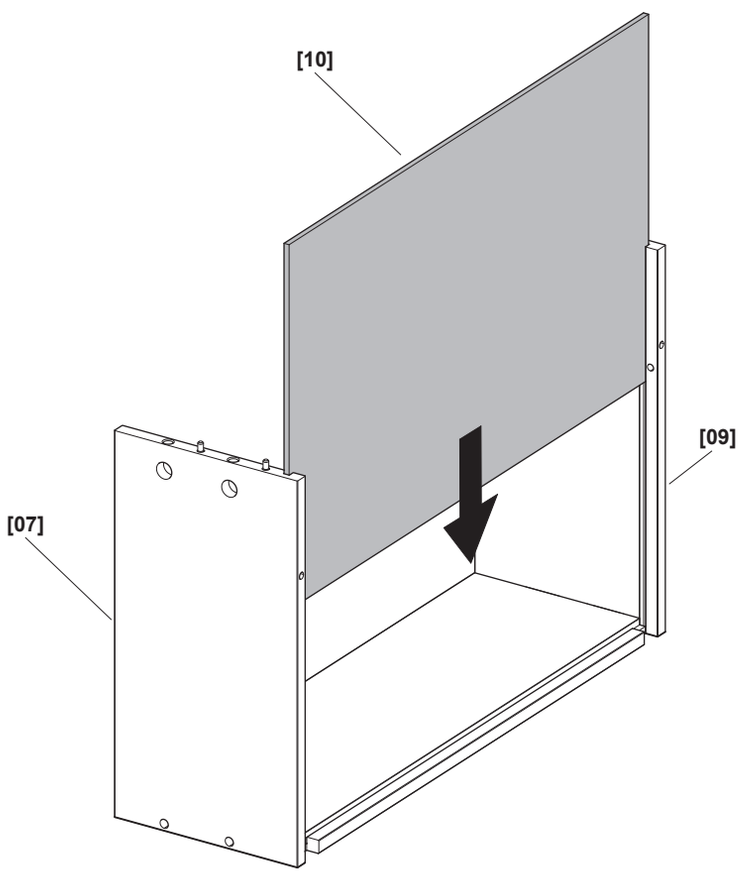

25

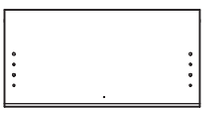

[12] x1

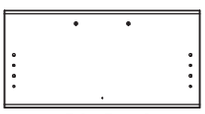

[14] x1

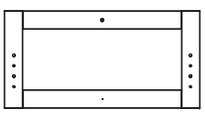

[16] x1



[H] x4
(Ø15 x 10mm)

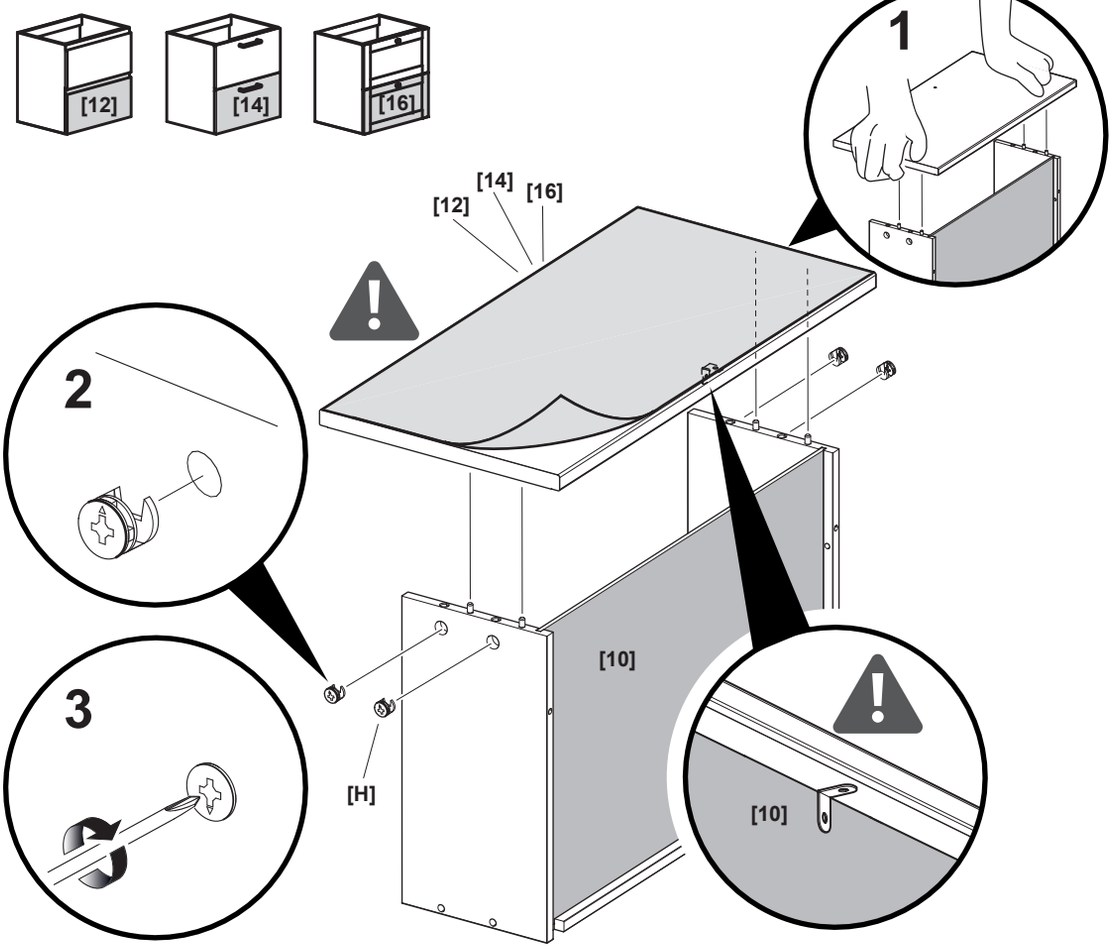

26



[K] x1

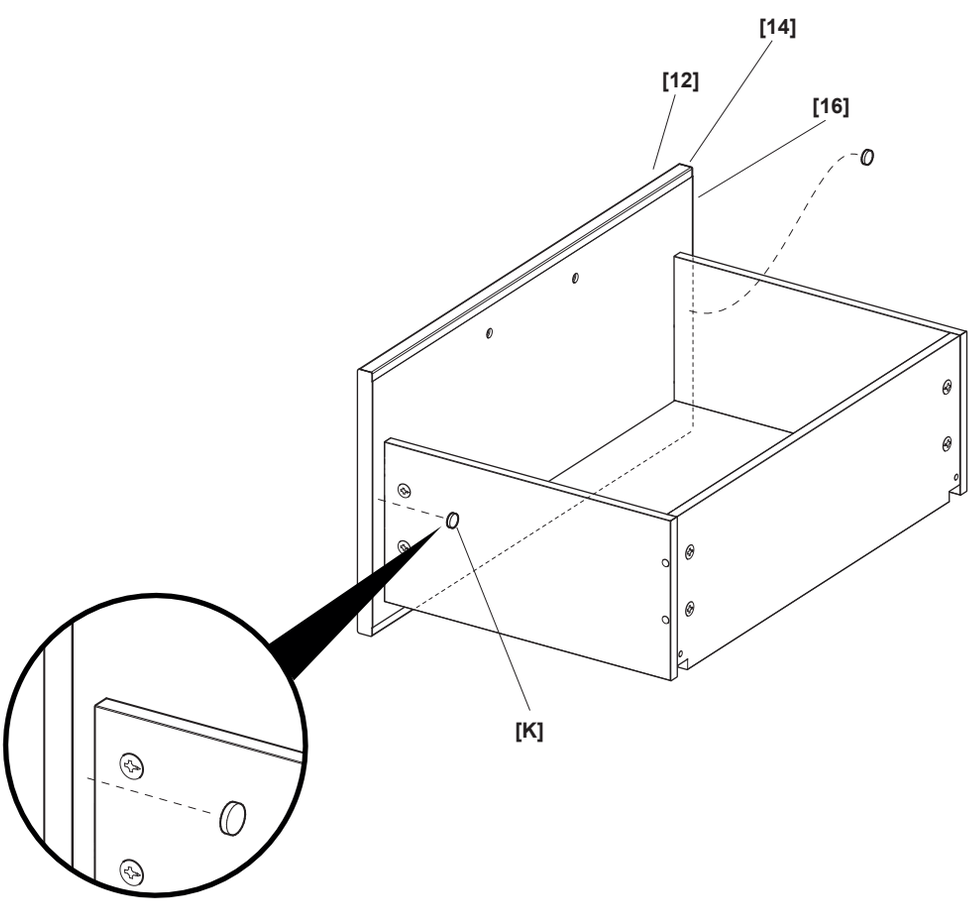

27a

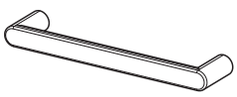

[S] x1

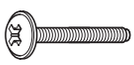

[T] x2



27b



[U] x1

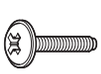

[V] x1



28

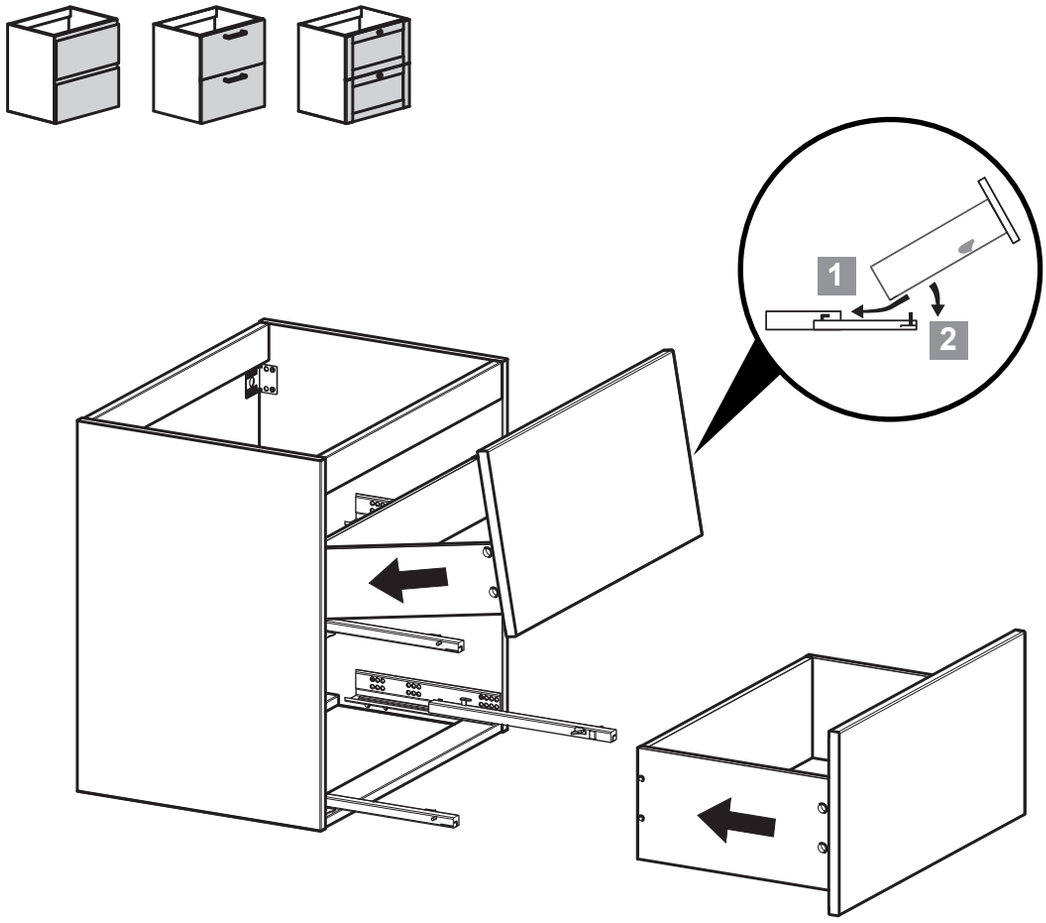

29

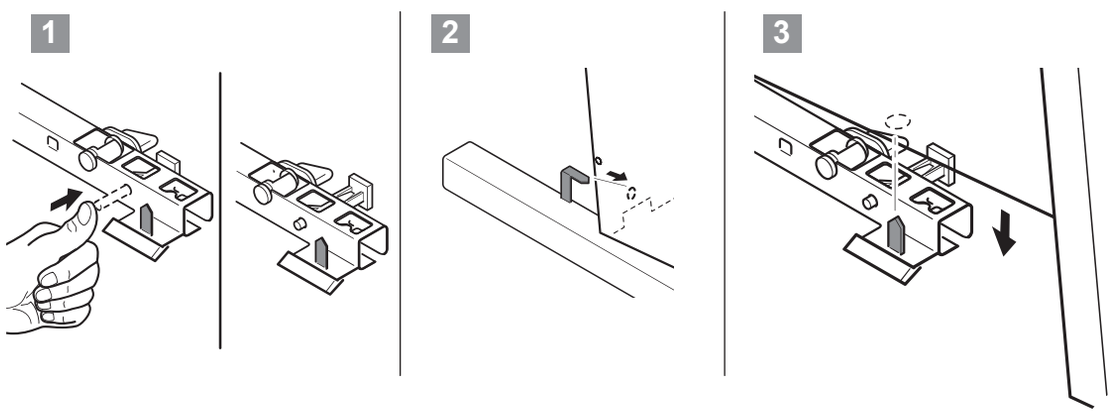

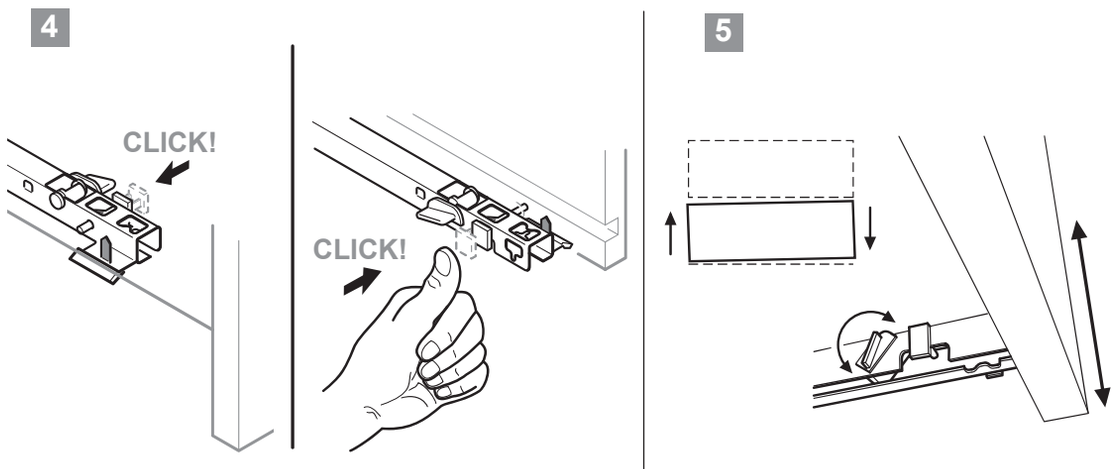

Addresses

Manufacturer • Fabricant • Producent • Producător • Fabricante:

UK Manufacturer:
Kingfisher International Products Limited,
1 Paddington Square, London, W2 1GG,
United Kingdom

EU Manufacturer:
Kingfisher International Products B.V.
Rapenburgerstraat 175E
1011 VM Amsterdam
The Netherlands
www.kingfisher.com/products

EN www.diy.com
www.screwfix.com
www.screwfix.ie
To view instruction manuals online, visit www.kingfisher.com/products

FR www.castorama.fr
www.bricodepot.fr
Pour consulter les manuels d'instructions en ligne, rendez-vous sur le site www.kingfisher.com/products





PL www.castorama.pl
Aby zapoznać się z instrukcją obsługi online, odwiedź stronę www.kingfisher.com/products

RO **Pentru a consulta manualele de instrucţiuni online, vizitaţi www.kingfisher.com/products**

ES www.bricodepot.es
Para consultar los manuales de instrucciones en linea, visite www.kingfisher.com/products

PT www.bricodepot.pt
Para consultar manuais de instruções online, visite www.kingfisher.com/products