LOUISE - Mitigeur lavabo - modèle Medium

E24360



Collection : LOUISE

Couleur* :

BCN - Bronze brossé | BL - Noir mat | CP - Chrome

Principaux atouts :

Caractéristiques techniques

- **DIMENSIONS :** 5,50 x 23,20 cm
- **MATÉRIAU :** Métal
- **TYPE :** Mitigeur
- **HAUTEUR TOTALE DU ROBINET (MM) :** 232
- **VIDAGE :** Sans
- **GARANTIE FINITION :** 10 ans
- **POIDS :** 1,1 kg
- **TYPE D'INSTALLATION :** 1 trou
- **DÉBIT (L/MN SOUS 3 BAR) :** 5 l/mn
- **ECO CONSO :** Oui
- **GARANTIE MÉCANISME :** 5 ans
- **DURÉE GARANTIE (ANNÉES) :** 5

Bénéfices consommateurs

- COLLECTION RÉTRO : Une importance particulière apportée aux détails décoratifs pour un style classique soigné (poignées, ornements)
- AUTHENTICITÉ : Matériau noble, la poignée en céramique joue l'authenticité
- MANŒUVRE SOUPLE : Équipé d'une cartouche 35 mm qui offre un réglage précis
- ÉCONOMIE D'EAU : Un débit limité à 5 l/mn

Bénéfices installateurs

- INSTALLATION FACILE ET RAPIDE : Équipé du système breveté "Et Voilà !"

Dessin technique

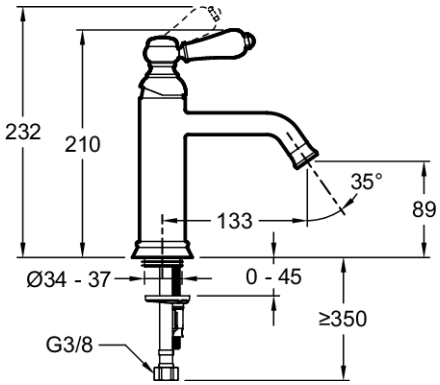

Descriptif CCTP : Mitigeur lavabo - modèle Medium. E24360. Collection : LOUISE. DIMENSIONS : 5,50 x 23,20 cm. POIDS : 1,1 kg. MATÉRIAU : Métal. TYPE D'INSTALLATION : 1 trou. TYPE : Mitigeur. DÉBIT (L/MN SOUS 3 BAR) : 5 l/mn. HAUTEUR TOTALE DU ROBINET (MM) : 232. ECO CONSO : Oui. VIDAGE : Sans. GARANTIE MÉCANISME : 5 ans. GARANTIE FINITION : 10 ans. DURÉE GARANTIE (ANNÉES) : 5.

*En raison des variations possibles dans le réglage de votre ordinateur et de votre imprimante, de facteurs techniques et des caractéristiques particulières de certaines de nos finitions, les couleurs ne sont pas représentatives de la réalité mais sont seulement une indication.

KOHLER France 330 339 144 RSC Bobigny – SAS au capital de 50 000 000 euros – Locataire-gérant de la société SANIJURA – Ce document n'est pas contractuel.