LOUISE - Mitigeur douche

E24362



Collection : LOUISE

Couleur* :



BCN - Bronze brossé | BL - Noir mat | CP - Chrome

Principaux atouts :

Caractéristiques techniques

- **DIMENSIONS :** 14,30 x 10 cm
- **MATÉRIAU :** Métal
- **TYPE :** Mitigeur
- **RACCORDS :** Avec raccords et rosaces murales
- **ENTRAXE (MM) :** 150 ± 15
- **DURÉE GARANTIE (ANNÉES) :** 5
- **POIDS :** 1,2 kg
- **TYPE D'INSTALLATION :** 2 trous
- **DÉBIT (L/MN SOUS 3 BAR) :** 12 l/mn
- **MÉCANISME :** Cartouche à disque céramique
- **GARANTIE MÉCANISME :** 5 ans

Bénéfices consommateurs

- AUTHENTICITÉ : Matériau noble, la poignée en céramique joue l'authenticité
- ÉCONOMIE D'EAU : Un débit limité à 12 l/min
- MANŒUVRE SOUPLE : Cartouche à disque céramique pour un réglage précis
- COLLECTION RÉTRO : Une importance particulière apportée aux détails décoratifs pour un style classique soigné (poignées, ornements)

Dessin technique

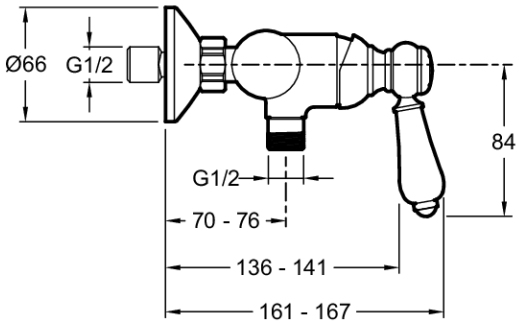

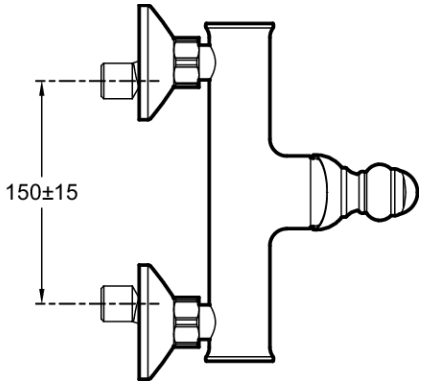

Descriptif CCTP : Mitigeur douche. E24362. Collection : LOUISE. DIMENSIONS : 14,30 x 10 cm. POIDS : 1,2 kg. MATÉRIAU : Métal. TYPE D'INSTALLATION : 2 trous. TYPE : Mitigeur. DÉBIT (L/MN SOUS 3 BAR) : 12 l/mn. RACCORDS : Avec raccords et rosaces murales. MÉCANISME : Cartouche à disque céramique. ENTRAXE (MM) : 150 ± 15. GARANTIE MÉCANISME : 5 ans. DURÉE GARANTIE (ANNÉES) : 5.

*En raison des variations possibles dans le réglage de votre ordinateur et de votre imprimante, de facteurs techniques et des caractéristiques particulières de certaines de nos finitions, les couleurs ne sont pas représentatives de la réalité mais sont seulement une indication.

KOHLER France 330 339 144 RSC Bobigny – SAS au capital de 50 000 000 euros – Locataire-gérant de la société SANIJURA – Ce document n'est pas contractuel.