LOUISE - Mitigeur bain-douche

E24363

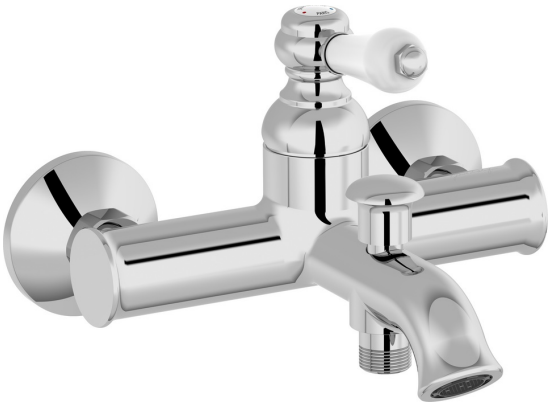

Collection : LOUISE

Couleur* :



BCN - Bronze brossé | BL - Noir mat | CP - Chrome

Principaux atouts :

Caractéristiques techniques

- **DIMENSIONS :** 18,40 x 14,80 cm
- **MATÉRIAU :** Métal
- **DESIGN DE ROBINETTERIE DE BAIN :** Rétro
- **DÉBIT (L/MN SOUS 3 BAR) :** 20 l/mn
- **ENTRAXE (MM) :** 150 ± 15
- **INVERSEUR :** Verrouillable
- **DURÉE GARANTIE (ANNÉES) :** 5
- **POIDS :** 1,5 kg
- **TYPE D'INSTALLATION :** 2 trous
- **TYPE :** Mitigeur
- **RACCORDS :** Avec raccords et rosaces murales
- **TYPE D'INSTALLATION :** Murale
- **GARANTIE MÉCANISME :** 5 ans

Bénéfices consommateurs

- COLLECTION RÉTRO : Une importance particulière apportée aux détails décoratifs pour un style classique soigné (poignées, ornements)
- MANŒUVRE SOUPLE : Équipé d'une cartouche 35 mm qui offre un réglage précis
- AUTHENTICITÉ : Matériau noble, la poignée en céramique joue l'authenticité
- ÉCONOMIE D'EAU : Débit limité à 20 l/min

Dessin technique

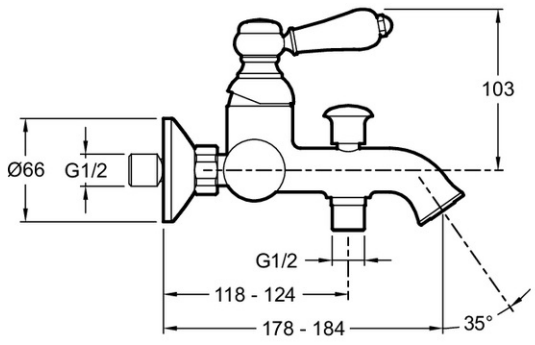

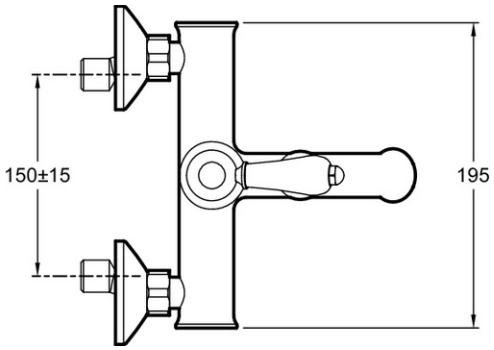

Descriptif CCTP : Mitigeur bain-douche. E24363. Collection : LOUISE. DIMENSIONS : 18,40 x 14,80 cm. POIDS : 1,5 kg. MATÉRIAU : Métal. TYPE D'INSTALLATION : 2 trous. DESIGN DE ROBINETTERIE DE BAIN : Rétro. TYPE : Mitigeur. DÉBIT (L/MN SOUS 3 BAR) : 20 l/mn. RACCORDS : Avec raccords et rosaces murales. ENTRAXE (MM) : 150 ± 15. TYPE D'INSTALLATION : Murale. INVERSEUR : Verrouillable. GARANTIE MÉCANISME : 5 ans. DURÉE GARANTIE (ANNÉES) : 5.

**En raison des variations possibles dans le réglage de votre ordinateur et de votre imprimante, de facteurs techniques et des caractéristiques particulières de certaines de nos finitions, les couleurs ne sont pas représentatives de la réalité mais sont seulement une indication.*

KOHLER France 330 339 144 RSC Bobigny – SAS au capital de 50 000 000 euros – Locataire-gérant de la société SANIJURA – Ce document n'est pas contractuel.